TES TS1

- (D) Montageanleitung
- (GB) Assembly instructions
- (ES) Instrucciones de instalación
- (FR) Instructions de montage
- (CZ) Montá ní návod
- (PL) Instrukcja montażu
- (HU) Összeszerelési útmutató
- (SK) Montá ny návod
- (RU) Инструкции по монтажу
- (IT) Istruzioni di montaggio
- (RO) Instructiuni de asamblare
- (TR) Montaj talimati
- (NL) Handleiding voor de montage

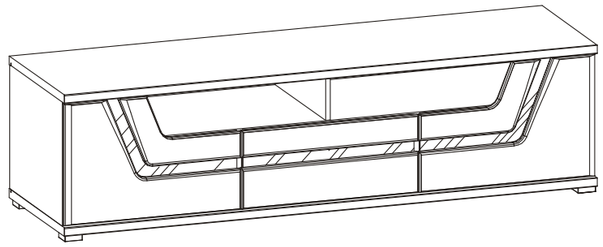

1760x500x740

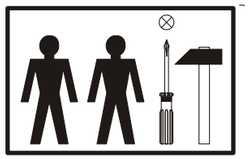

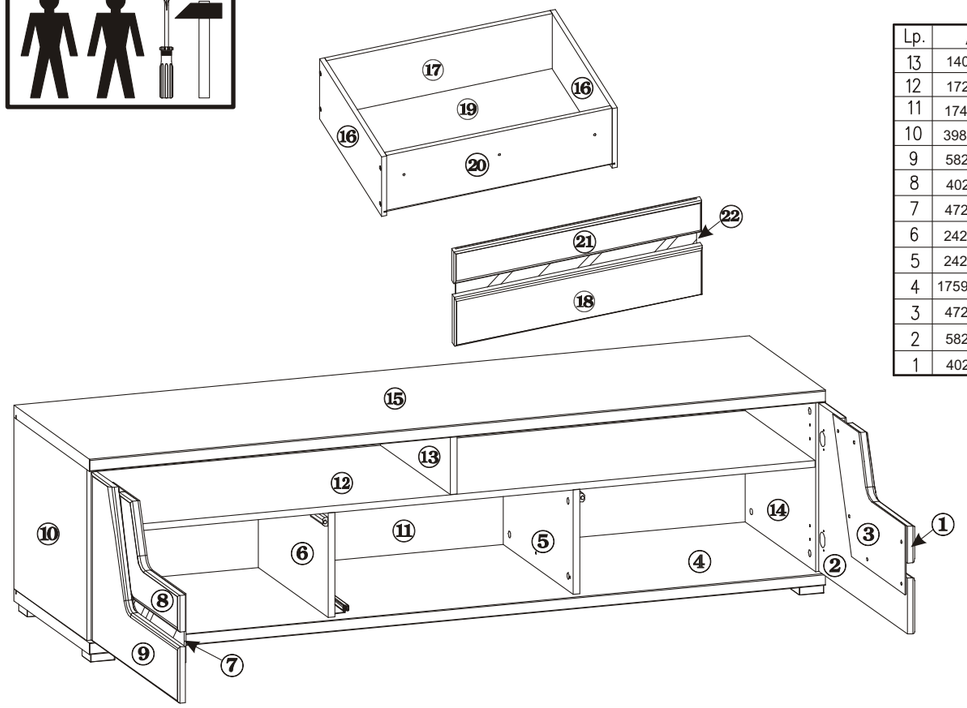

Lp.	A	Lp.	A
13	140x458	26	
12	1726x458	25	
11	1741x413	24	
10	398x478	23	
9	582x390	22	566x227
8	402x225	21	582x85
7	472x300	20	530x148
6	242x458	19	396x541
5	242x458	18	582x130
4	1759x500	17	530x148
3	472x300	16	400x161
2	582x390	15	1759x500
1	402x225	14	398x478

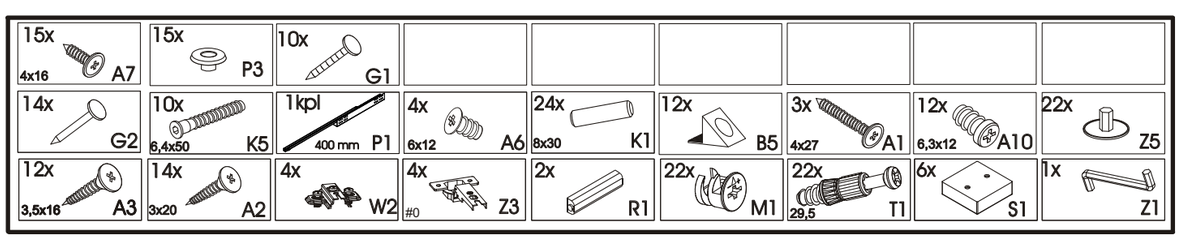

5

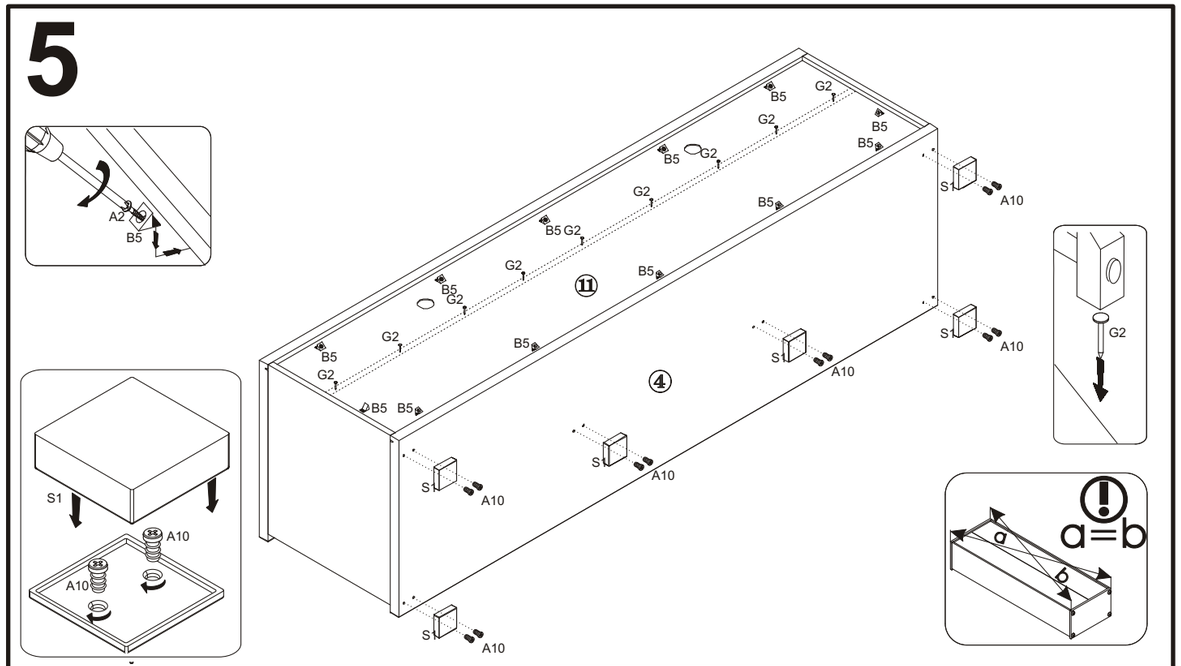

6

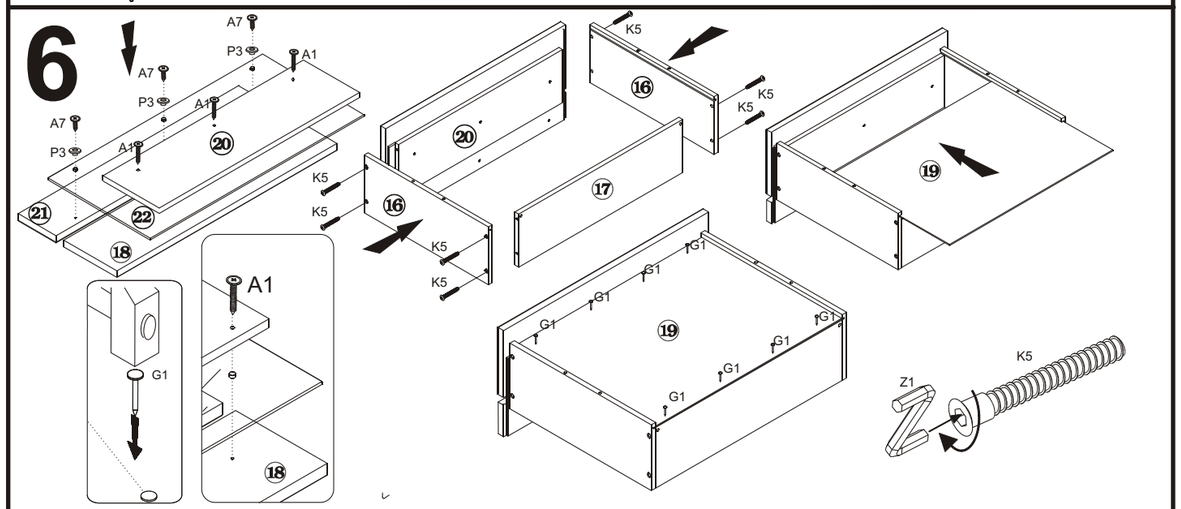

7

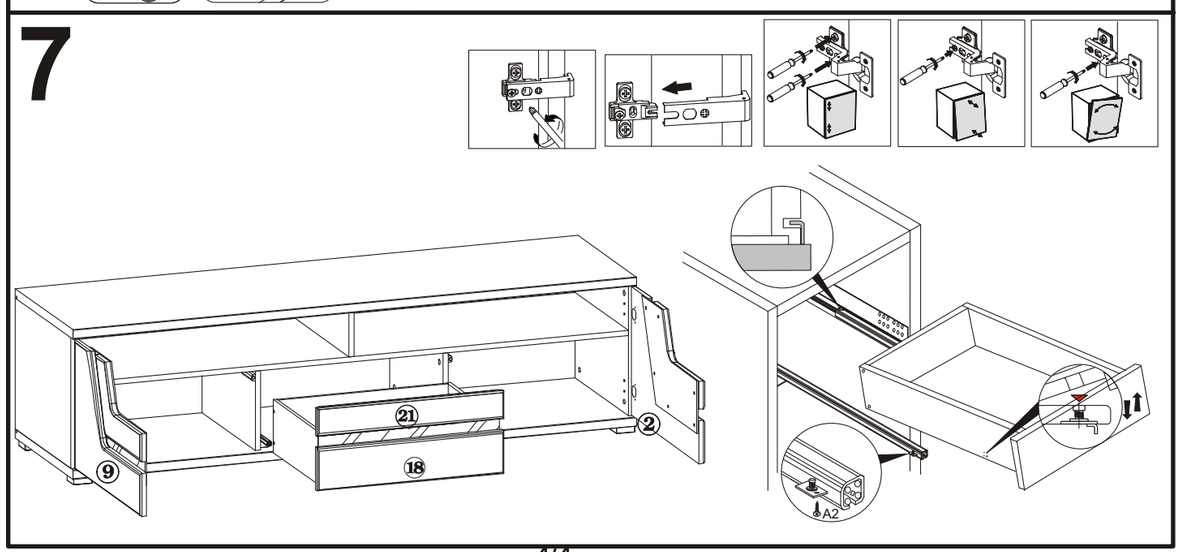

1

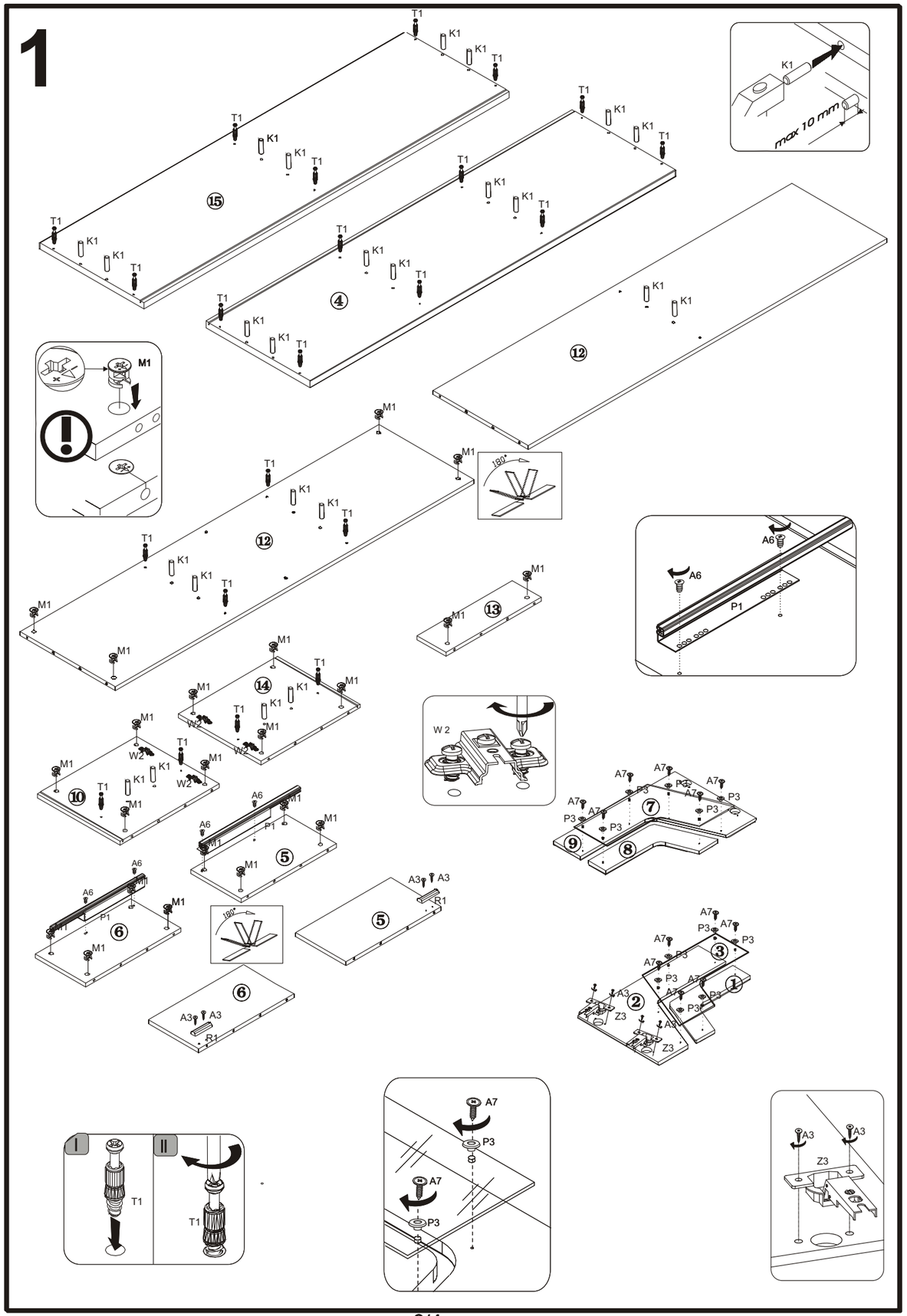
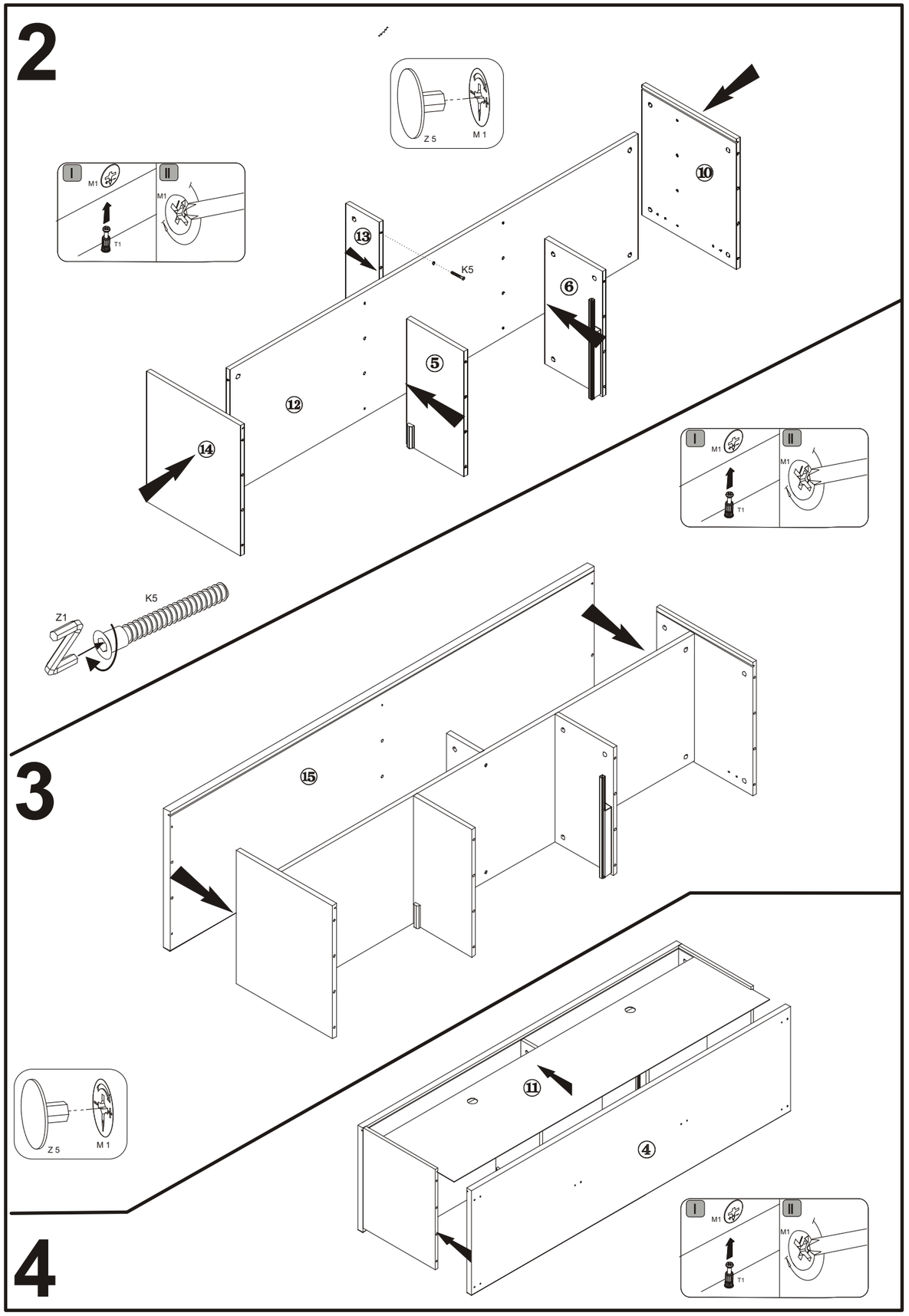
2