JOKER 2

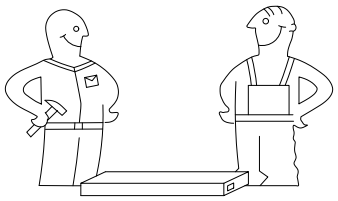

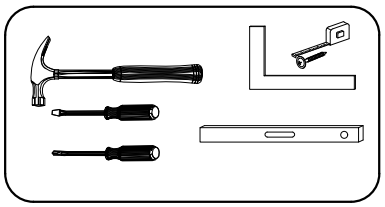

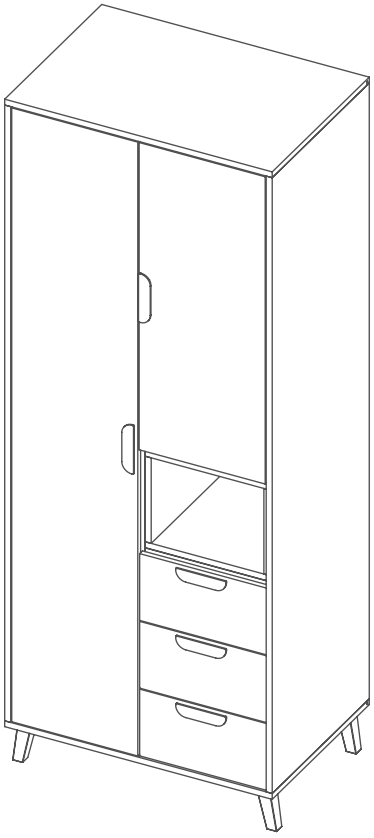

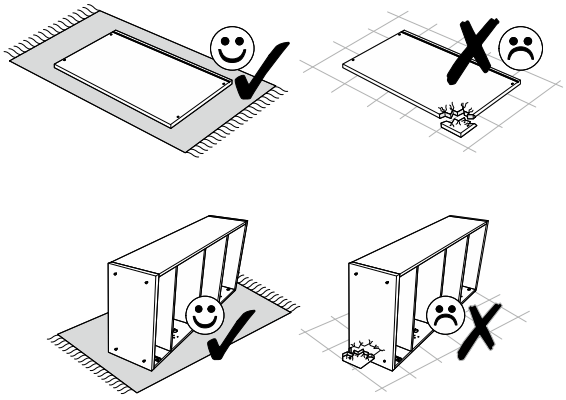

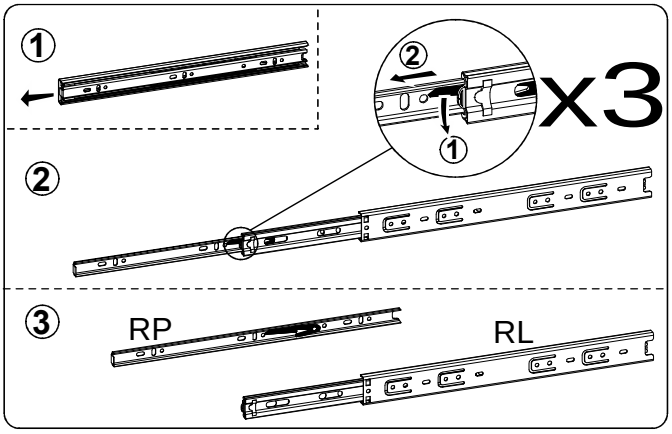

8x30 D 62	A 32	B 32	X 24	Z 5	L 5	U 2
4x20 H2 20	S 8	KP 6	4x16 H 14	M1 5	4x25 H3 10	UM 5
F1 5x13 24	I 12	KL 3				

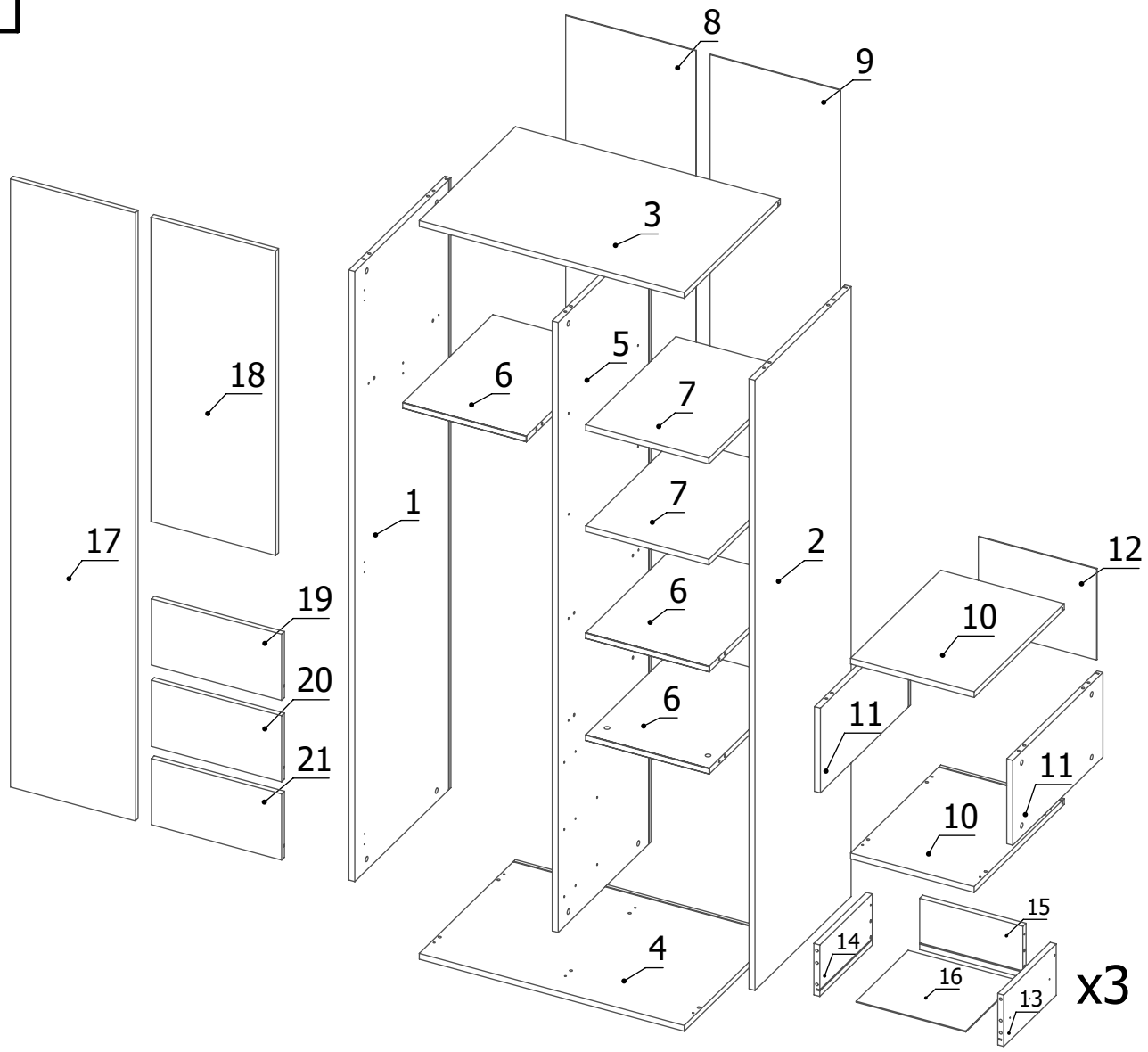
8
9
3
18
6
5
7
7
1
17
2
12
19
6
10
20
6
11
21
11
10
15
4
14
16
13
x3

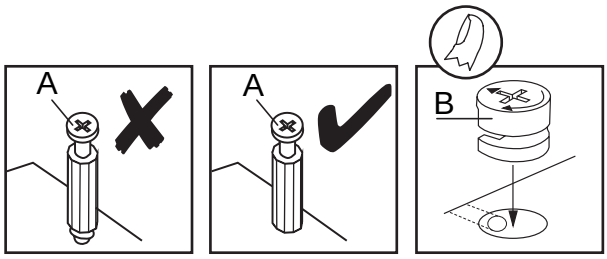
A
A
B

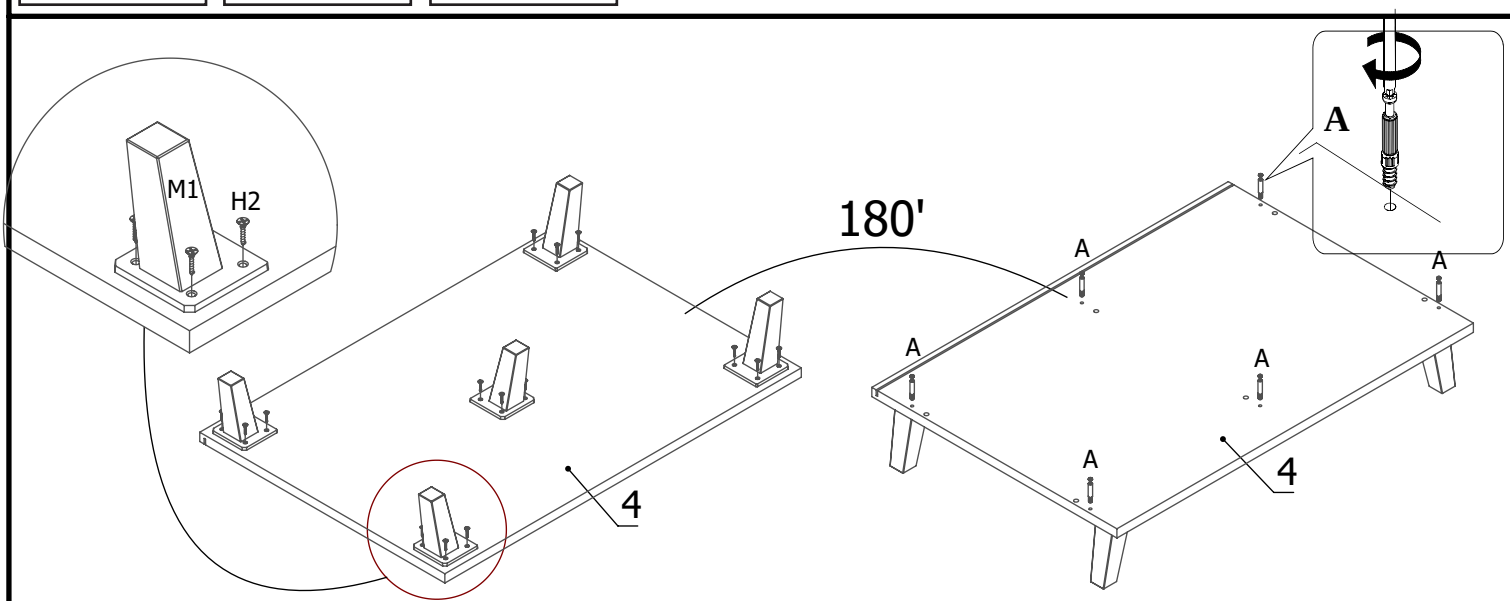
M1
H2
180'
A
A
A
A
A
A
4
4

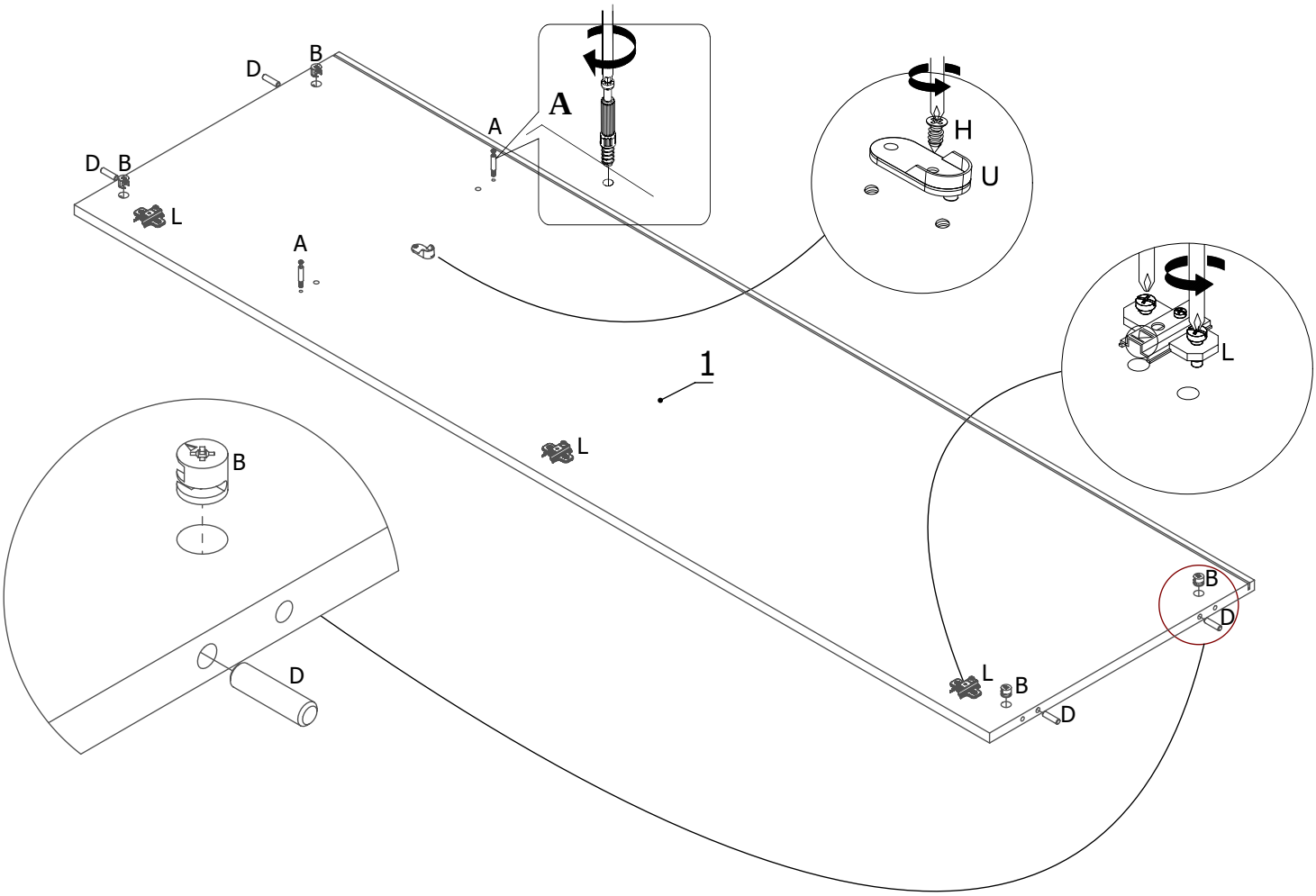
D
B
A
A
D
B
L
A
H
U
L
1
L
B
B
D
D
L
B
D

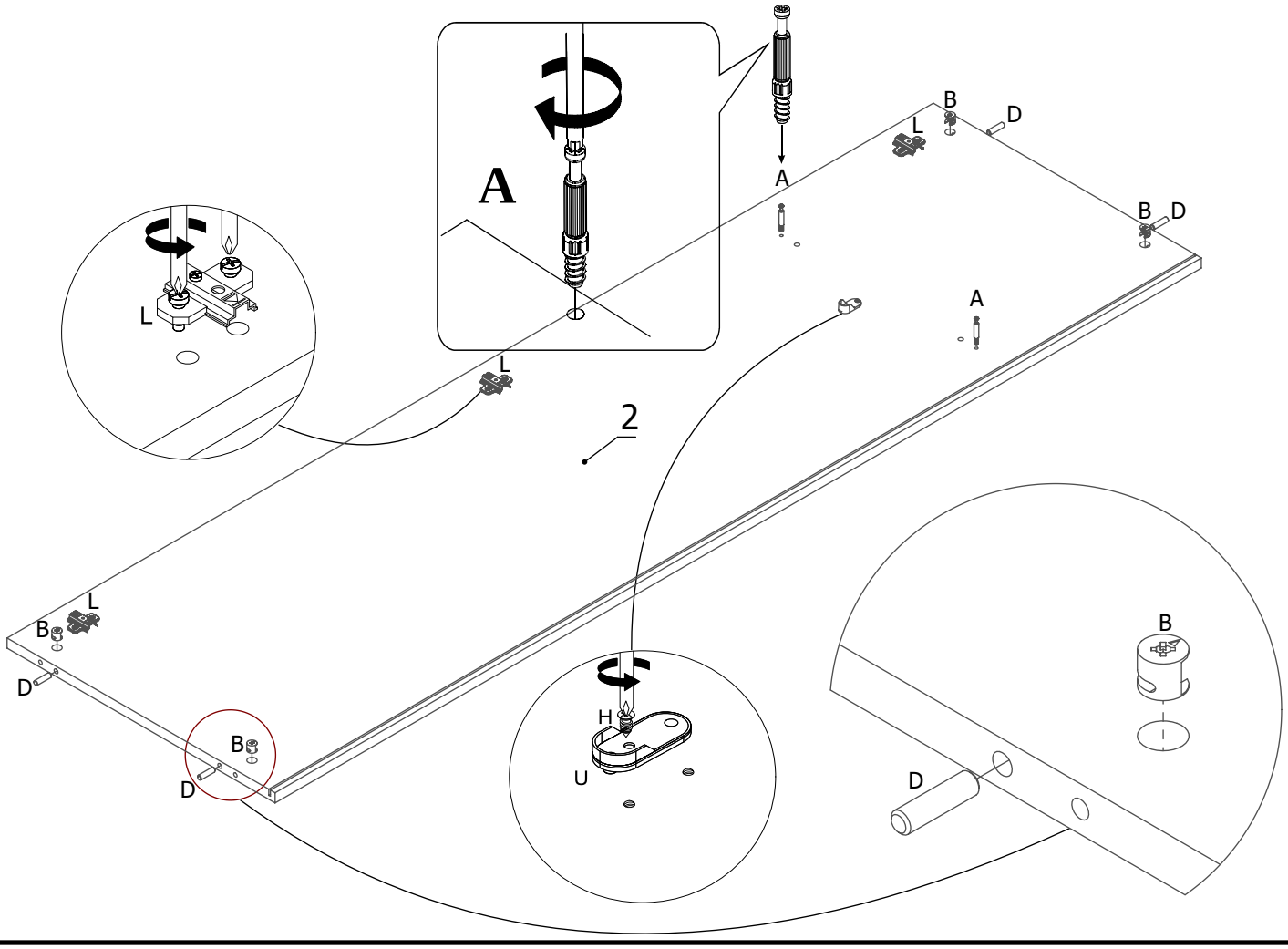
A
B
D
L
A
B
D
L
A
L
2
L
B
D
B
D
H
U
B
D

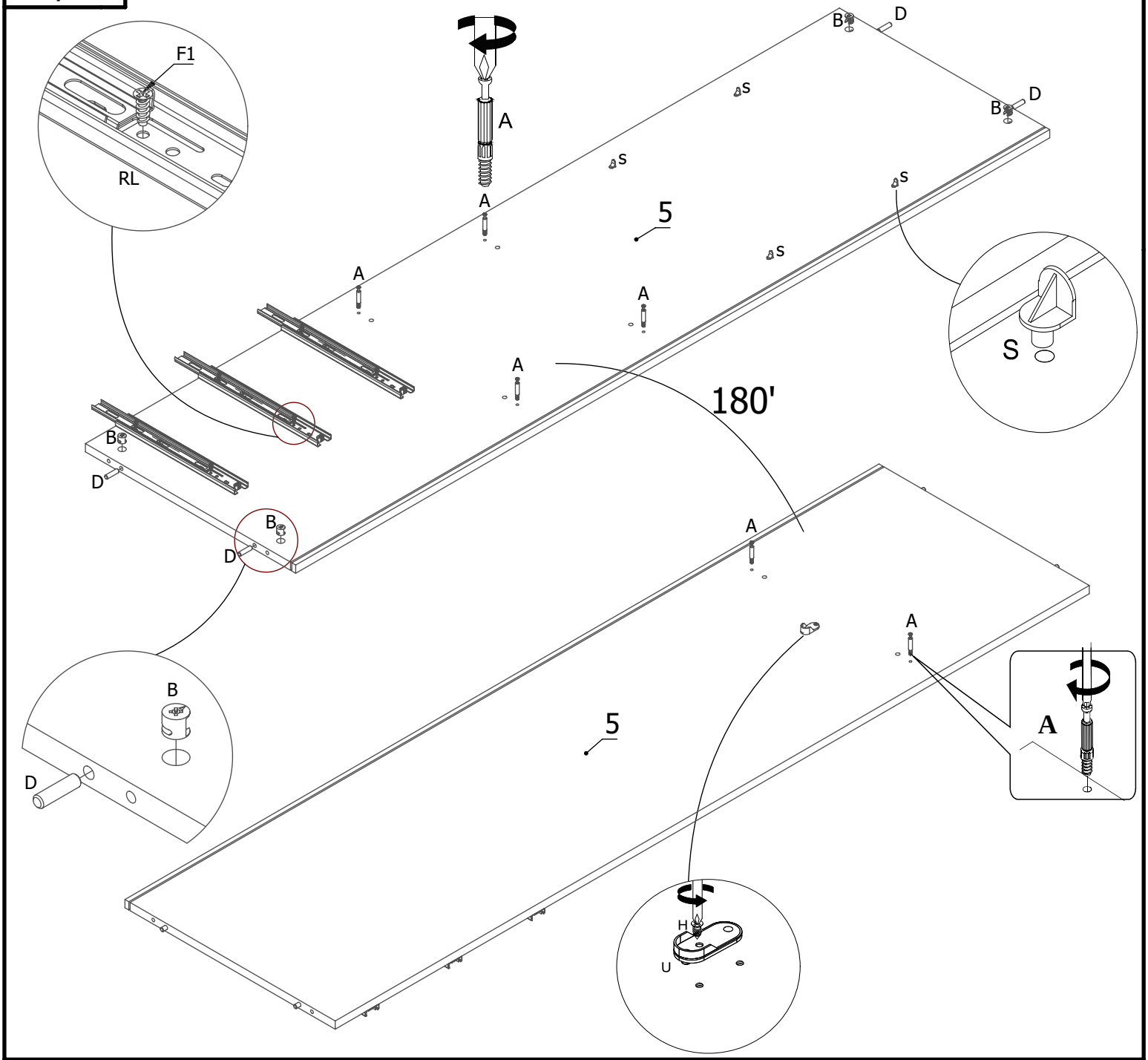
F1
RL
A
B
D
S
5
180'
H
U

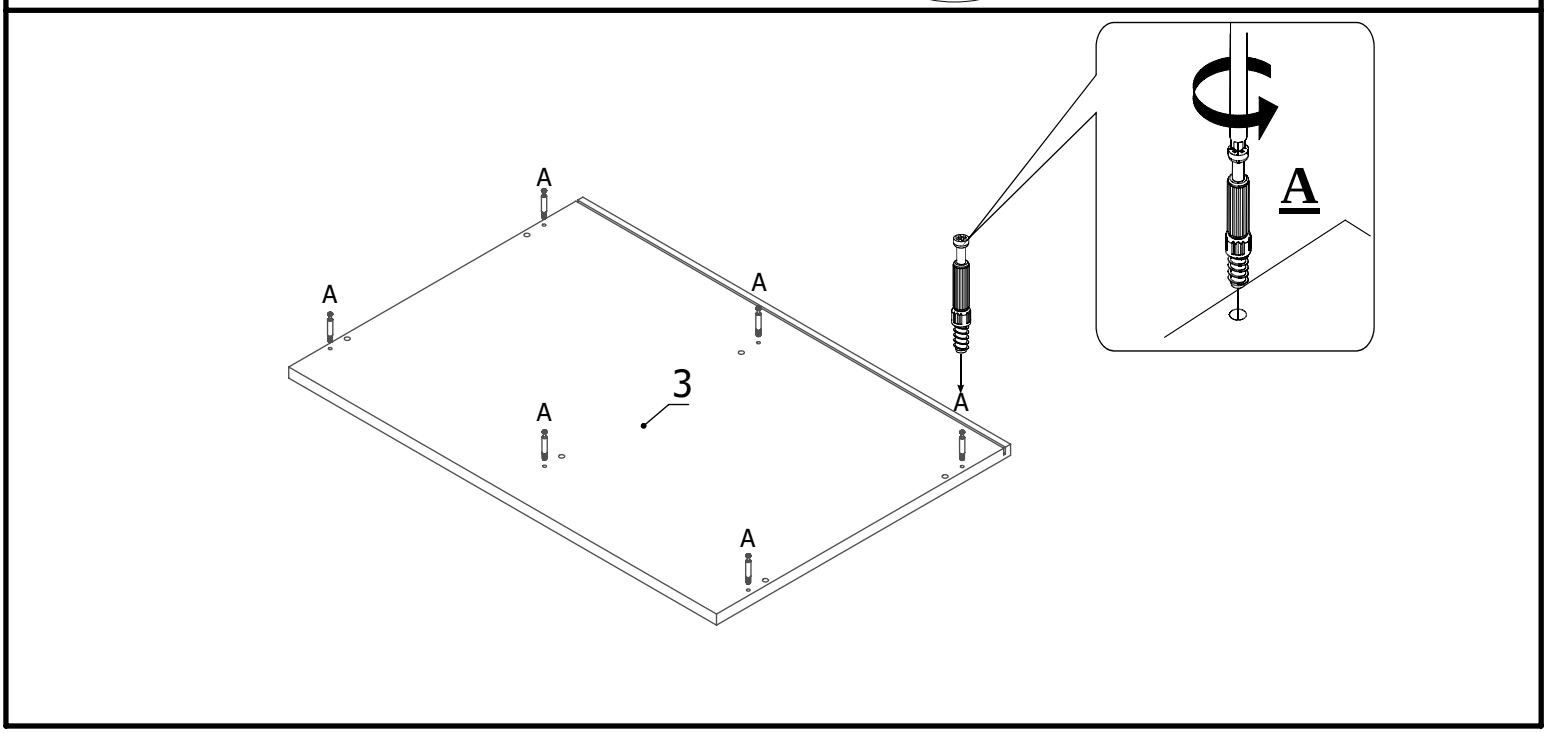
A
3

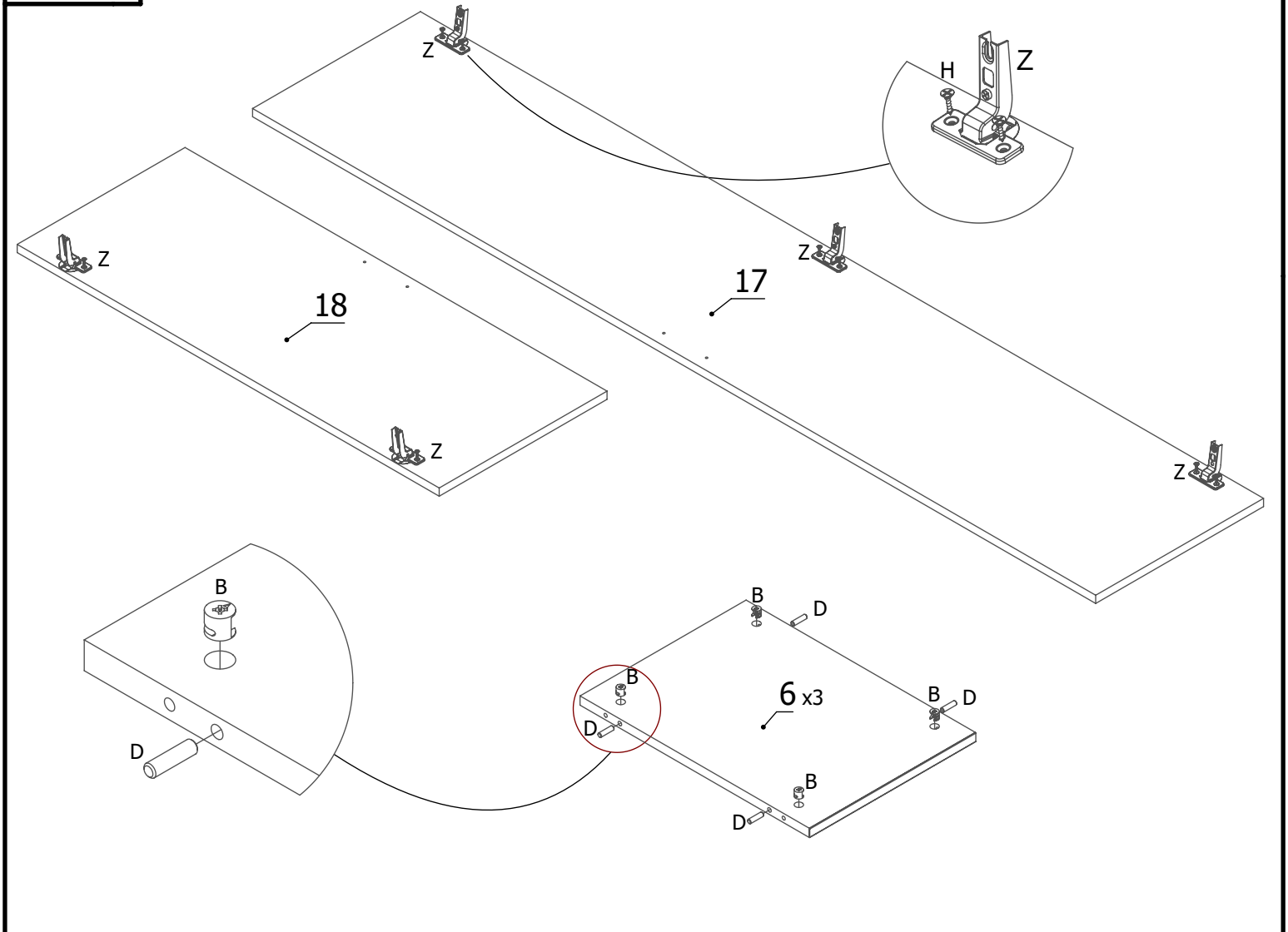
Z
H
Z
Z
18
17
Z
Z
B
D
B
D
B
6 x3
B
D
D
B
D

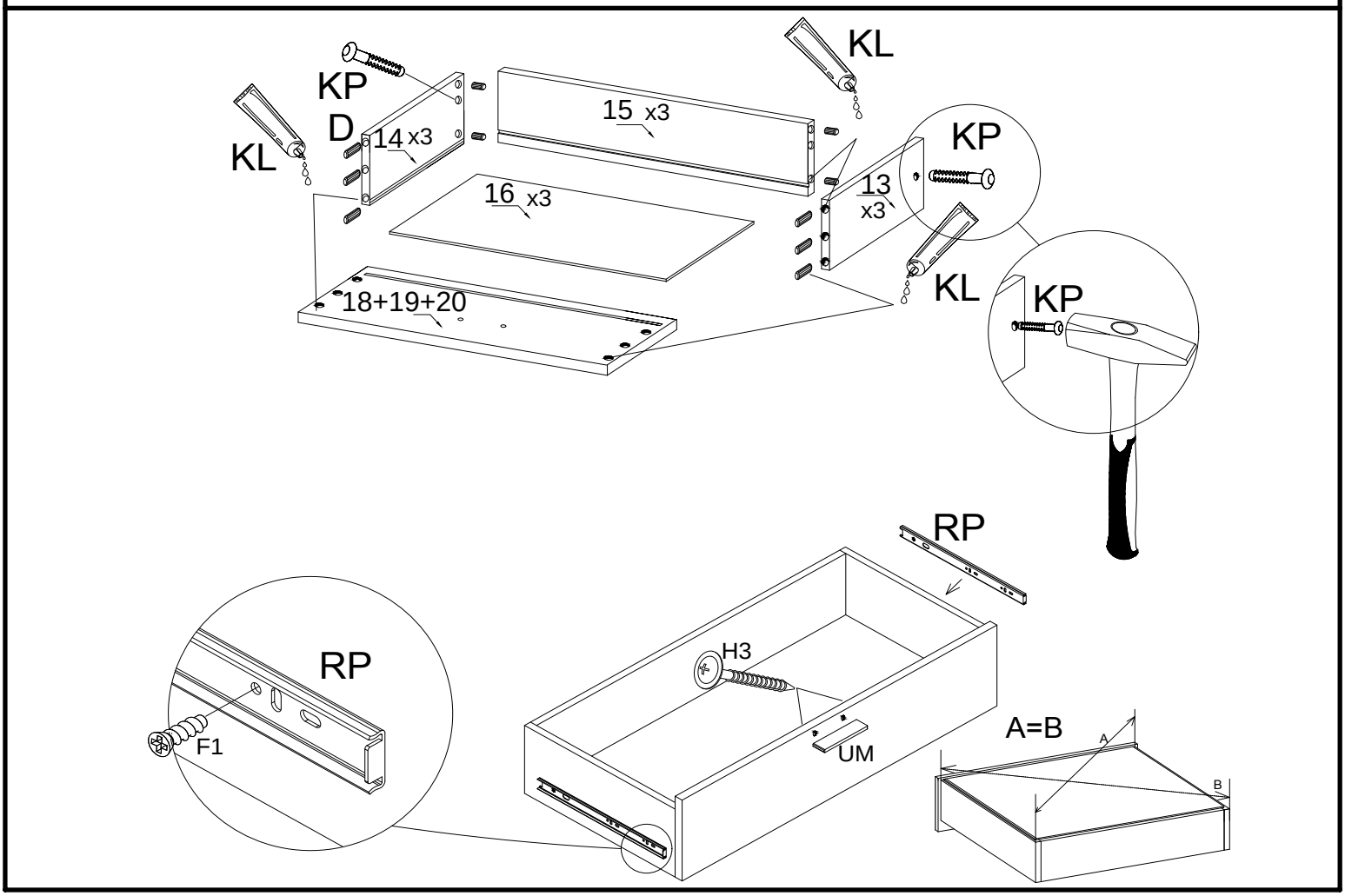
KL
KP
D
KL
14 x3
15 x3
KP
16 x3
13
x3
KL
18+19+20
KP
RP
RP
H3
F1
UM
A=B
A
B

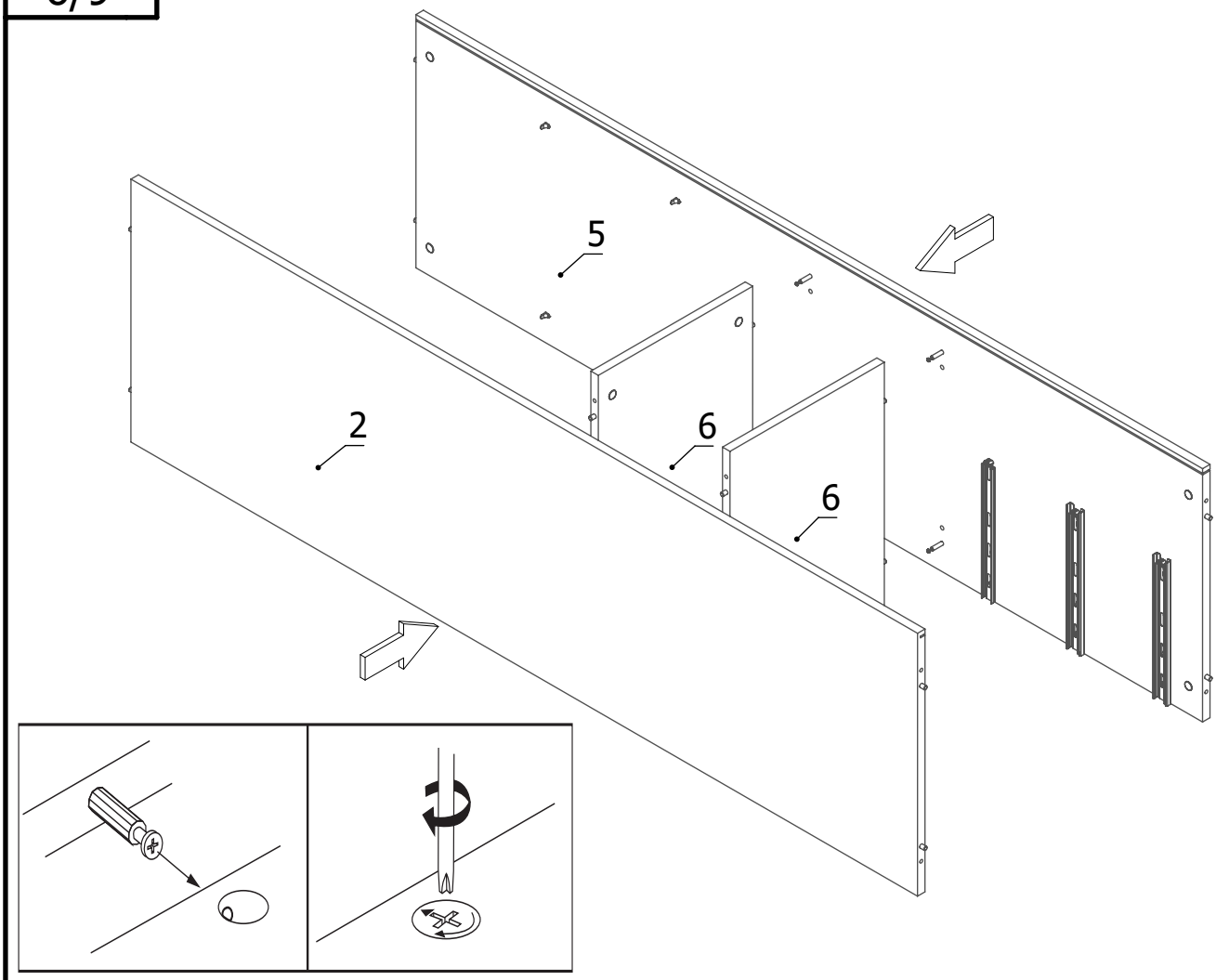
5
2
6
6

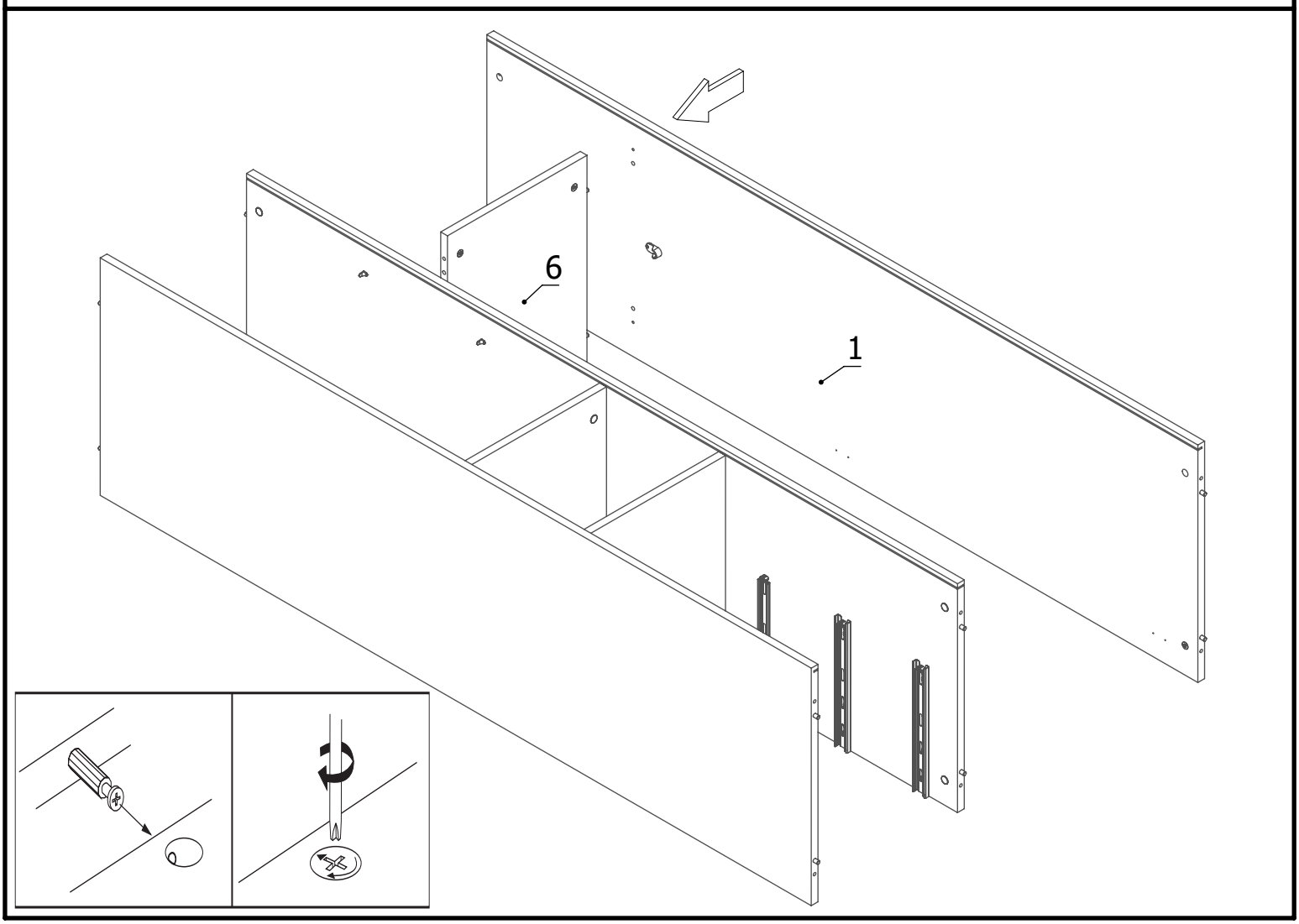
6
1

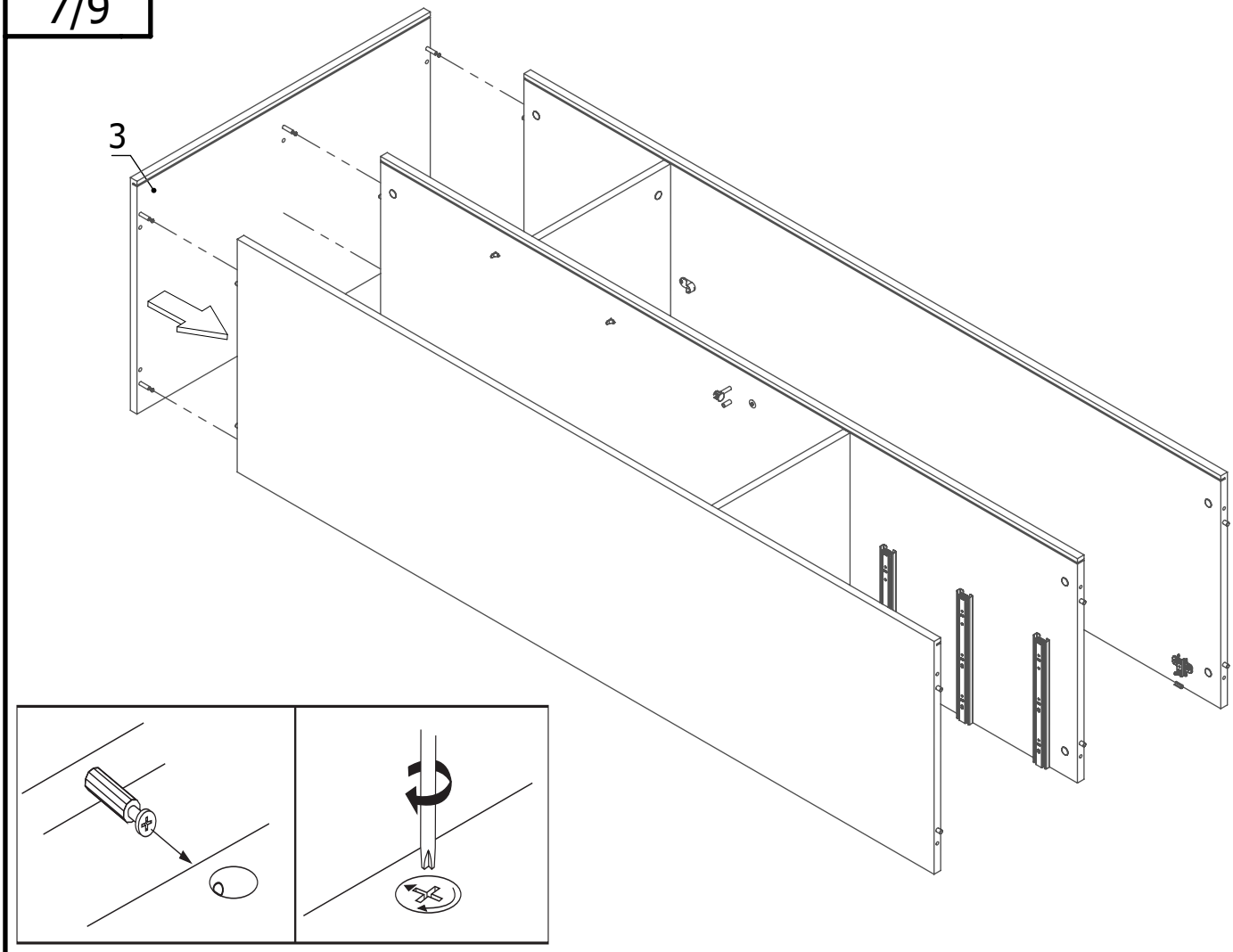
3

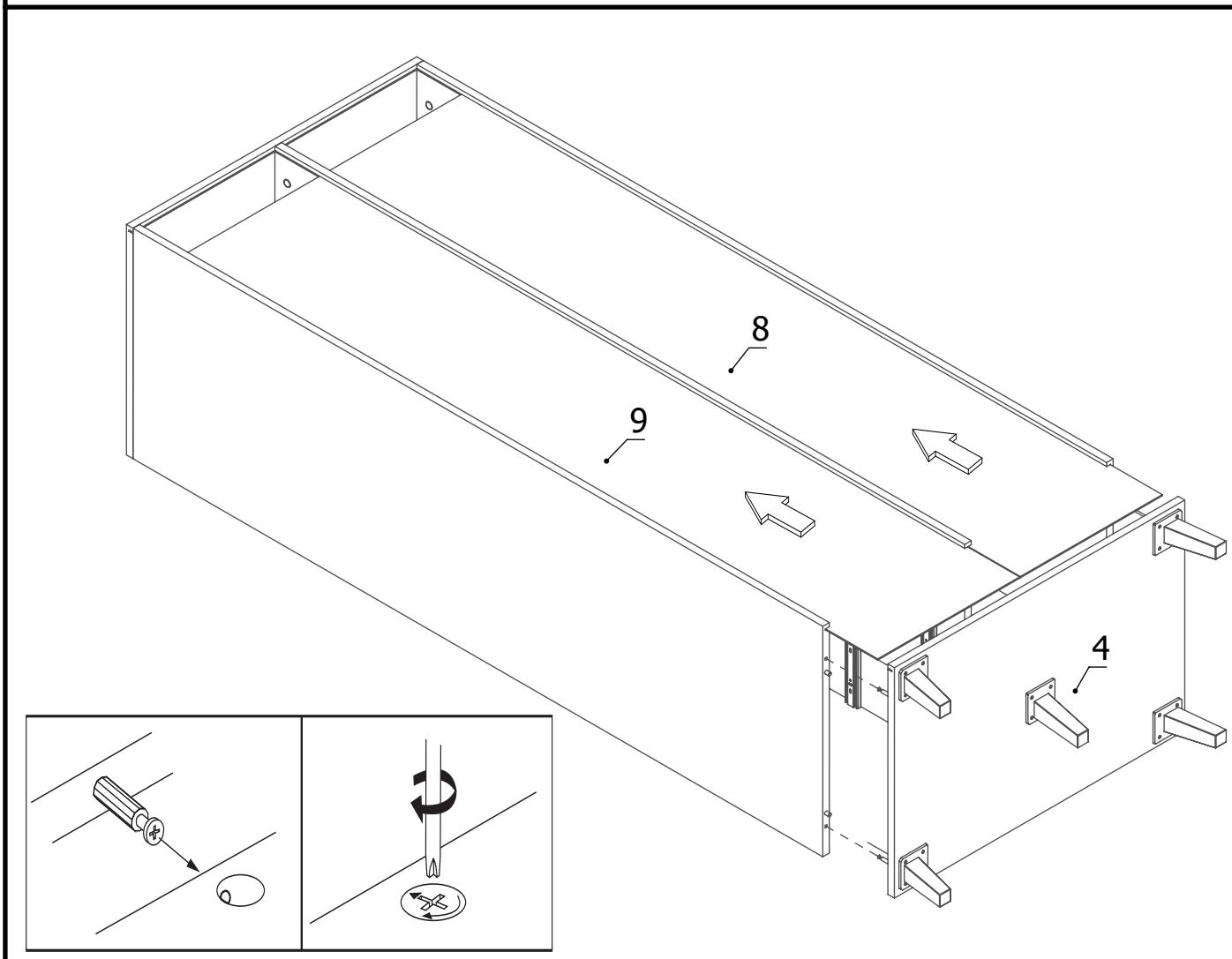
8
9
4

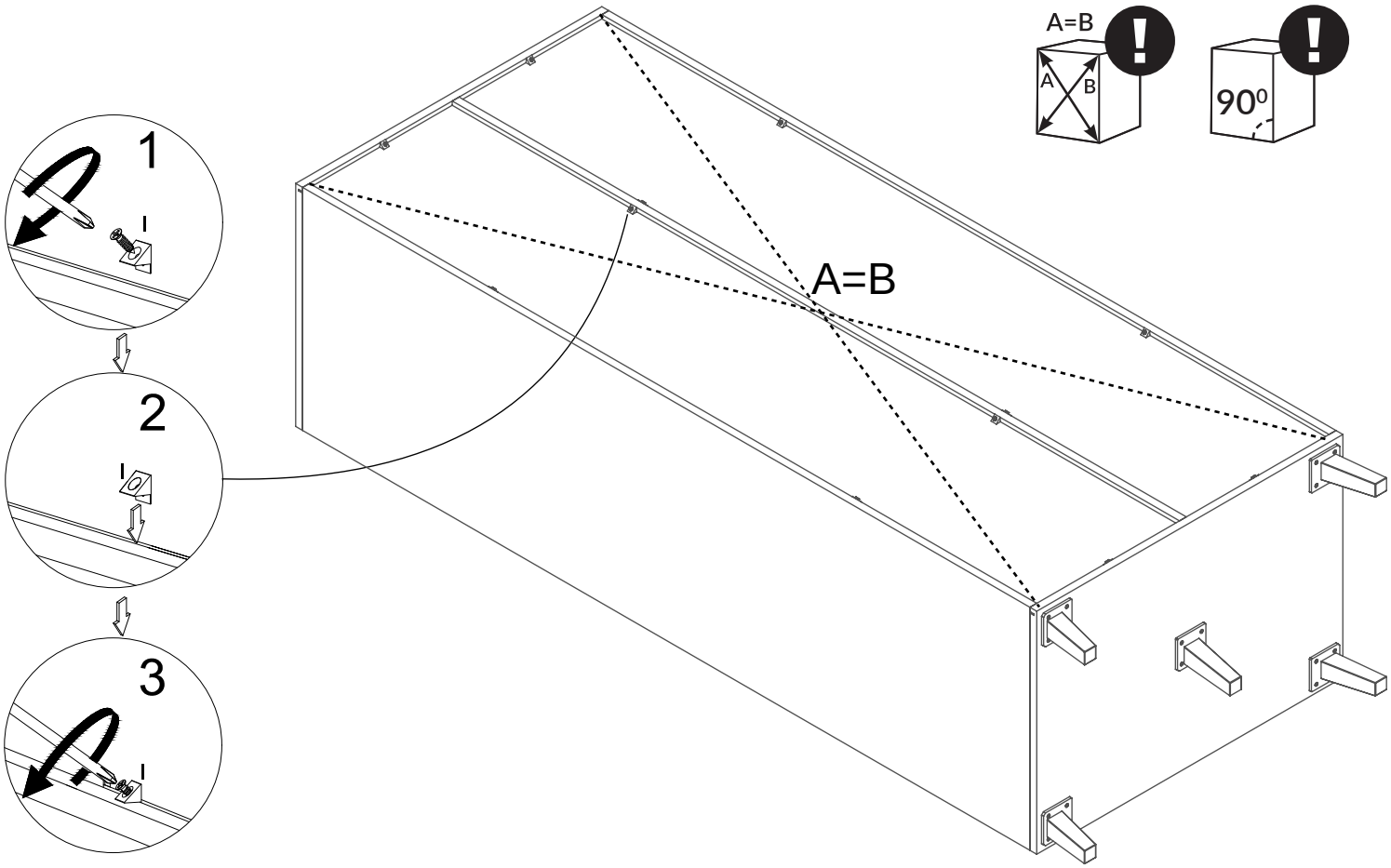
A=B
A
B
90⁰
1
2
3
A=B

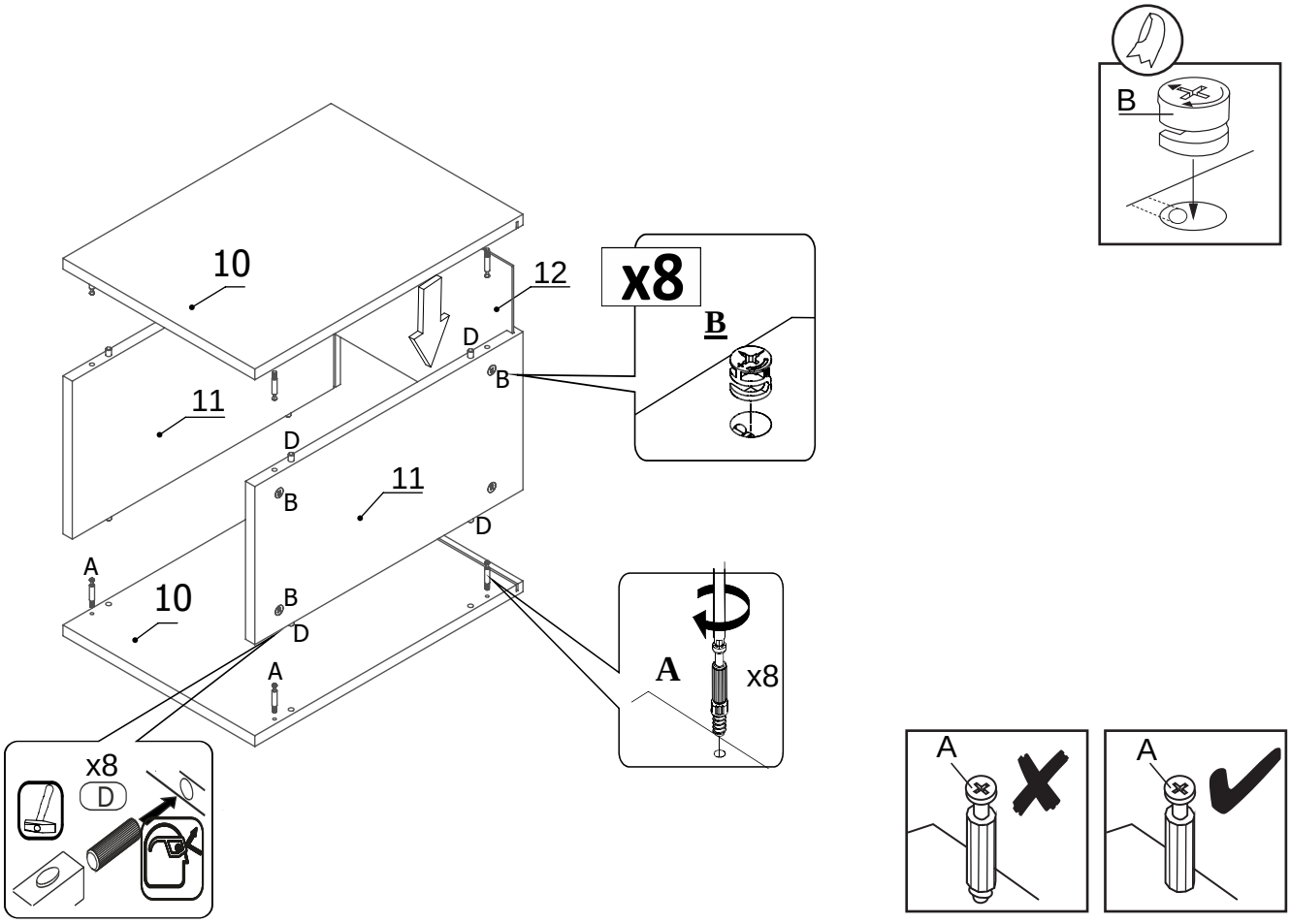
B
10
12
x8
B
D
B
11
D
11
B
D
A
10
B
D
A
A
x8
x8
D
A
A

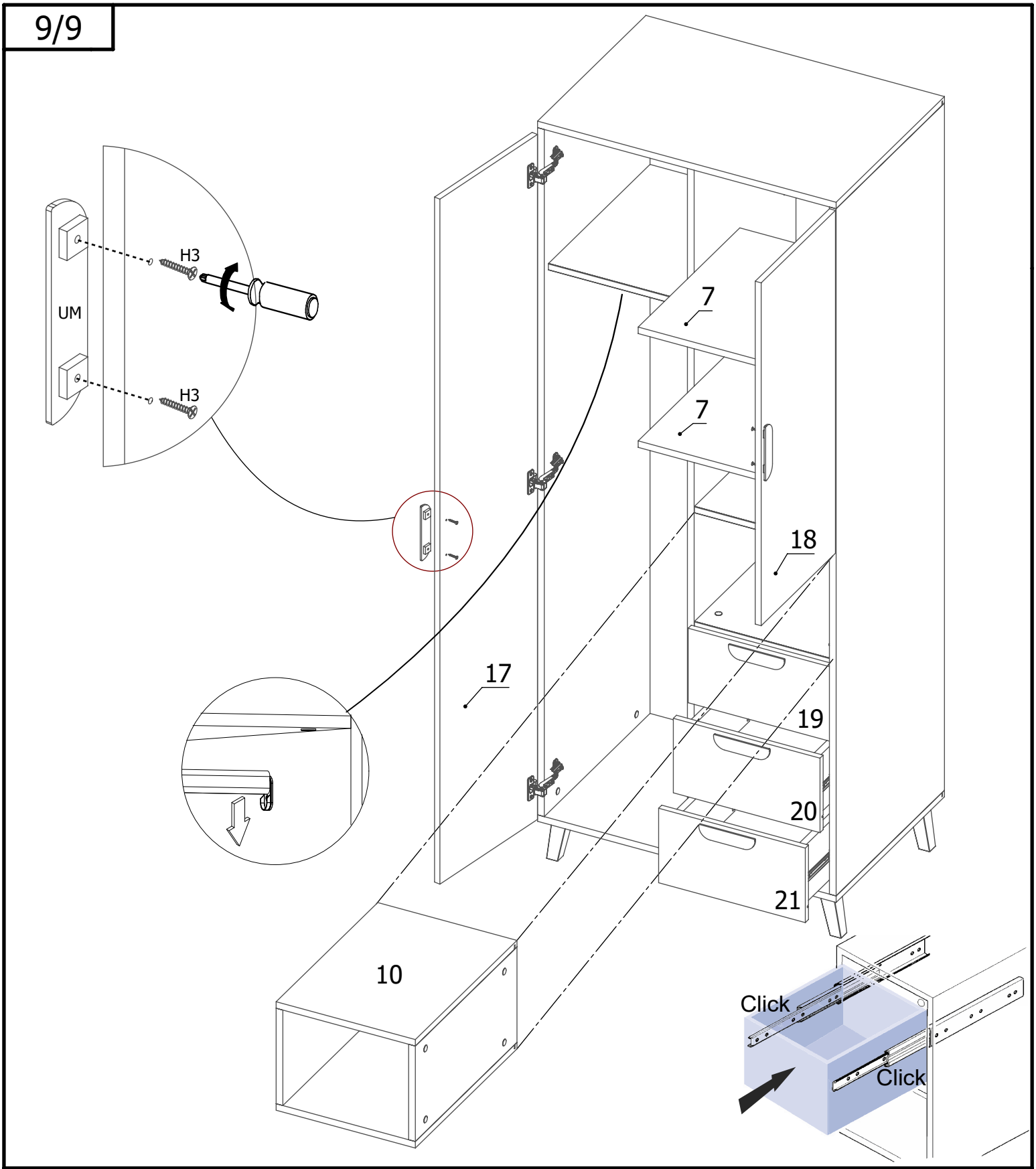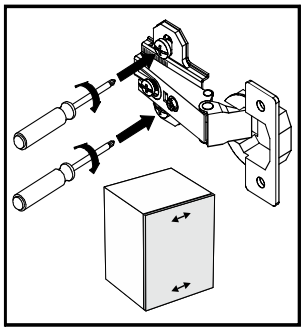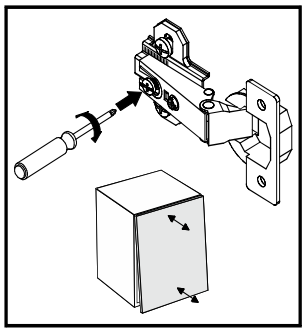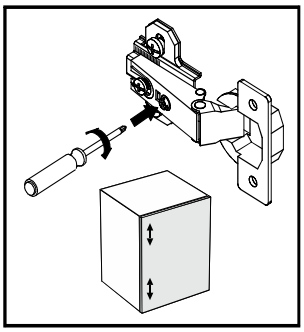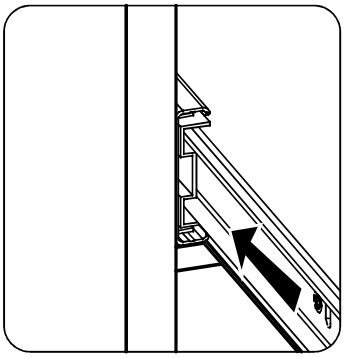
H3
UM
H3
7
7
18
17
19
20
21
10
Click
Click