Adam meble

INSTRUKCJA MONTAŻU
ASSEMBLY INSTRUCTION

SYSTEM OLIWIA

OL - K 7

Do montażu potrzebne są :

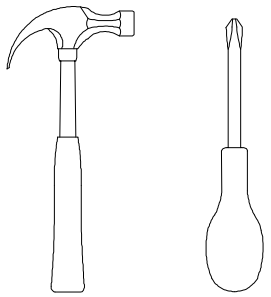

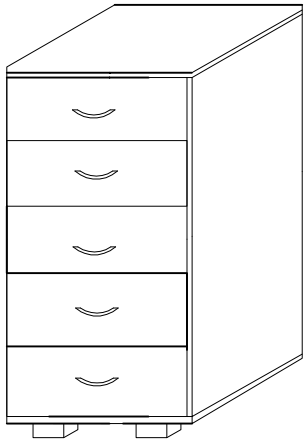

Wykaz	Wymiar (mm)	Ilość
A	970x370	2
B	500x400	2
C	494x190	5
D	438x130	5
E	330x130	10
F	436x353	5
G	487x994	1

ZASADY UZYTKOWANIA MEBLI:

1.Meble powinny być użytkowane zgodnie z ich konstrukcją i przeznaczeniem.
2.Meble powinny być przechowywane i używane w odpowiednich warunkach tj. mie należy dopuszczać do nadmiernego przegrzewania (przesuszenia), unikać wilgoci (zamoczenia, przemarzania).
3.Meble powinny być używane w pomieszczeniach suchych i zabiezpieczonych przed szkodliwymi wpływami atmosferycznymi oraz bezpośrednim działaniem promieni słonecznych.
4.Mebli nie należy ustawiać w odległości mniejszej jak 1 metr od czynnych grzejników.

NIE UWZGLĘDNIA SIĘ ZGŁOSZEŃ REKLAMACYJNYCH OBEJMUJĄCYCH:

1.Uszkodzenia powstałe w wyniku niewłaściwego przewozu bądź przenoszenia mebli oraz złego montażu, jak również wynikłe po sprzedaży ze zdarzeń losowych i innych okoliczności.
2.Uszkodzenia powstałe w wyniku niewłasciwego użytkowania, przechowywania i konserwacji, jak również po stwierdzeniu napraw przez osobę nieupoważnioną.
3.Wady i uszkodzenia w nastepstwie których obniżono cenę wyrobu.

UWAGA !

W dniu zakupu mebli należy sprawdzić (najlepiej w sklepie) stan zakupionych mebli tzn.:
1.Czy towar jest zgodny z zamówieniem
2.Czy elementy nie są uszkodzone i czy ich ilość wraz z akcesoriami jest zgodna z poniższym wykazem

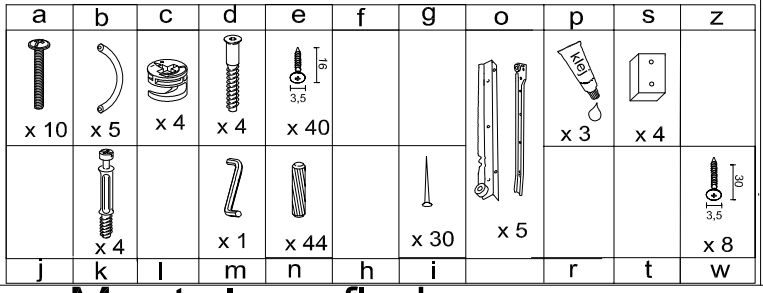

Montaż stopki w dnie bryły.

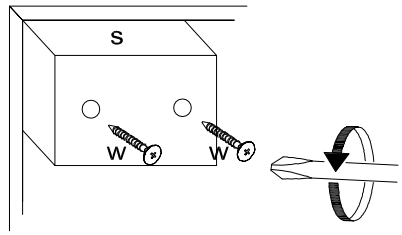

Montaż szuflady

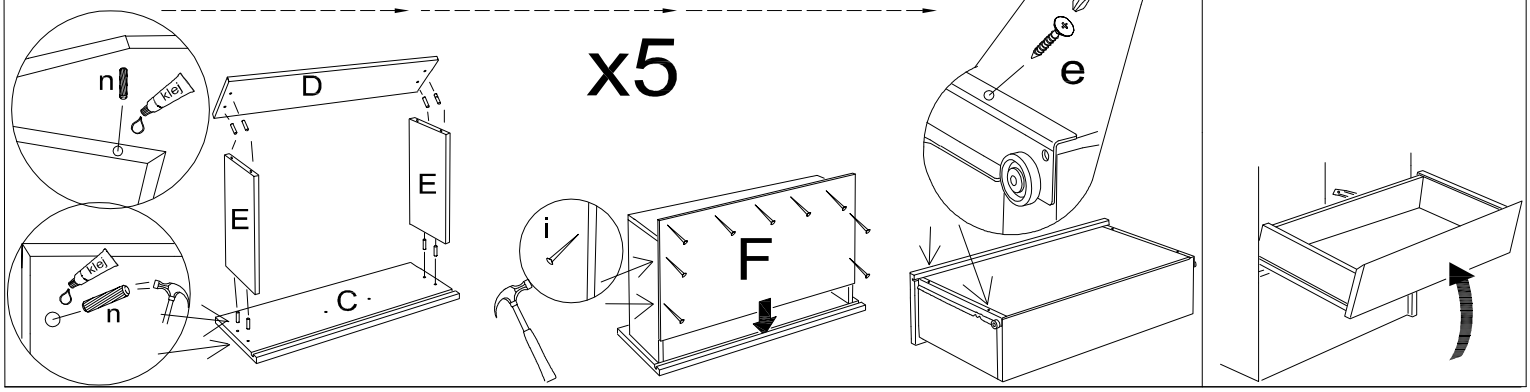

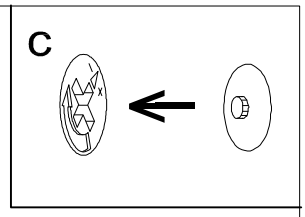

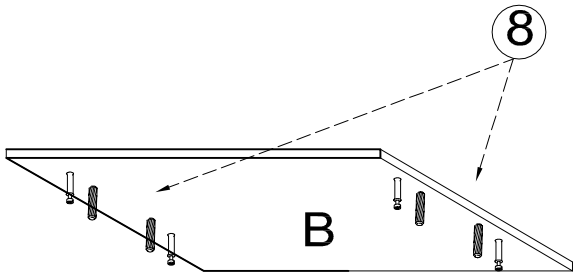

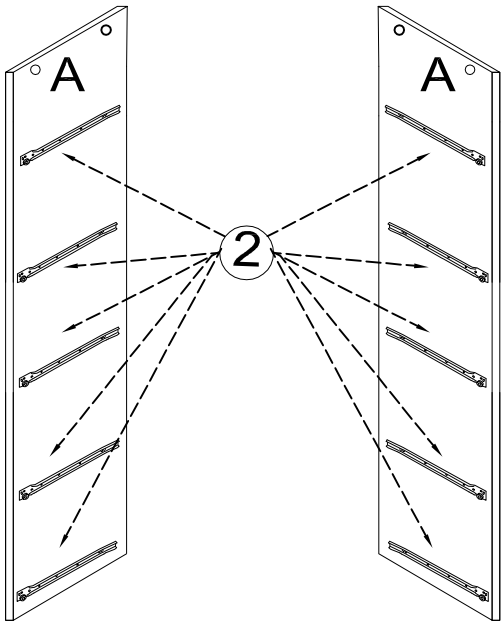

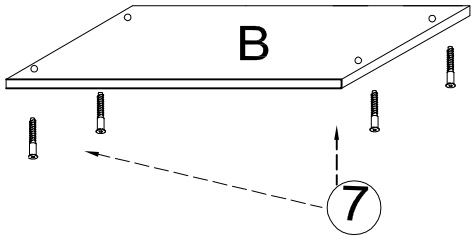

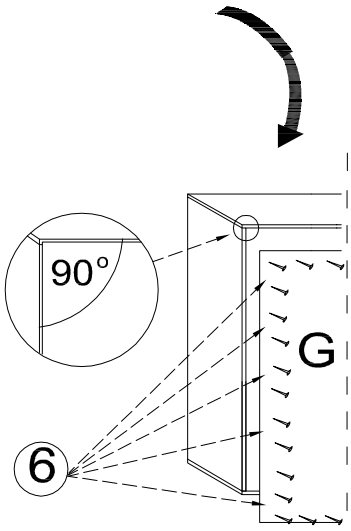
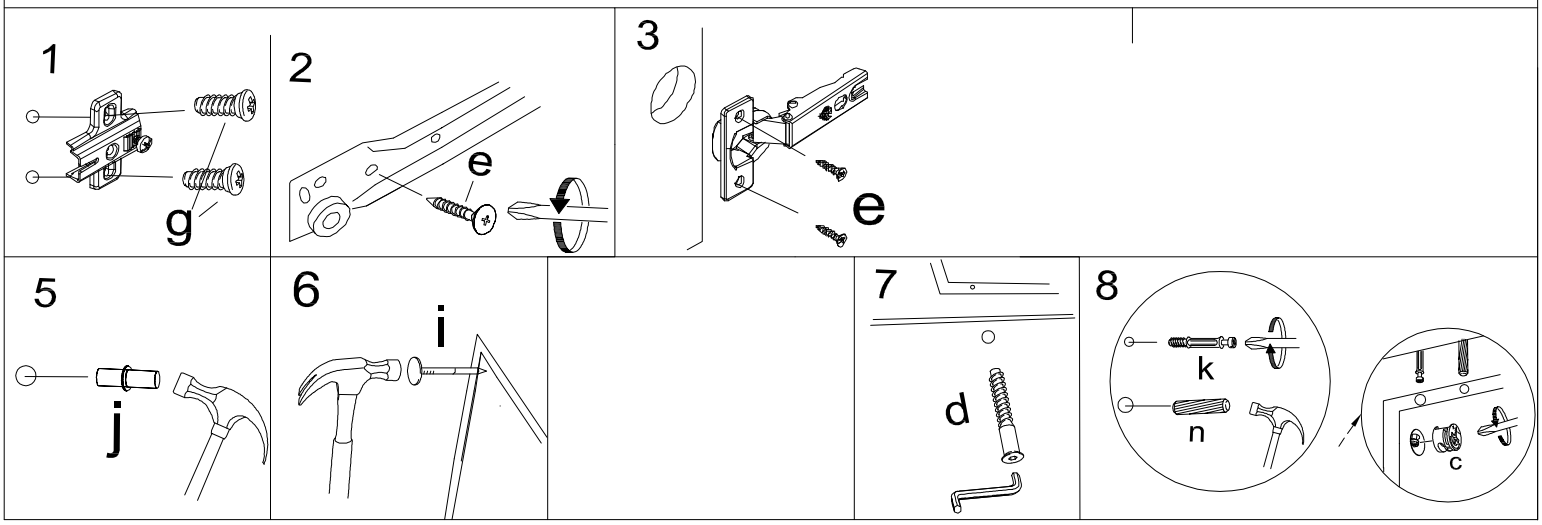
UWAGA !
KROK 1: montujemy akcesoria tzn. nabijamy kołki drewniane, wkręcamy mimosrody itd. do poszczególnych elementów.
KROK 2: łączymy elementy tak aby powstała bryła.
KROK 3: przybijamy plecy HDF (G) i obsadzamy szuflade