NADSTAWKA CH5 SYTEMU CHANELL

INSTRUKCJA MONTAŻU, KONSERWACJI, UŻYTKOWANIA I GWARANCJA

(PL) INSTRUKCJA MONTAŻU nadstawkaCH5 CHANELL
(HU) ÖSSZESZERELÉSI ÚTMUTATÓ TV felső szekrény CH5 CHANELL
(CZ) NÁVOD K MONTÁŽI Nástavec RTV Eternity CH5 CHANELL
(SK) MONTÁŽNE POKYNY Nadstavec TV stolíka CH5 CHANELL
(RO) INSTRUCŢIUNE DE MONTAJ Corp superior RTV CH5 CHANELL
(RU) ИНСТРУКЦИЯ ПО СБОРКЕ Надставка тумбы под телевизор CH5 CHANELL
(BY) ИНСТРУКЦИЯ ЗА МОНТАЖ Надстройка за телевизор CH5 CHANELL

(PL) 2 PACZKI (1/2, 2/2)
(HU) 2 Csomagok (1/2, 2/2)
(CZ) 2 Balíky (1/2, 2/2)
(SK) 2 Balíky (1/2, 2/2)
(RU) 2 Pachete (1/2, 2/2)
(RO) 2 Упаковки (1/2, 2/2)
(BY) 2 Пакети (1/2, 2/2)

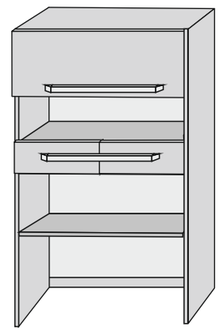

kołek ø 8 x 30 — 18 szt.	uchwyt klapy (MDF) — 1 szt.	12 szt. Wkręt do uchwytów 4 x 40 — 6 szt.	gwoździe — 18 szt.	kątownik ścianki tylnej — 10 szt.
zaślepka do E1 — 22 szt.	mimośród — 22 szt.	trzpień mimośroda — 22 szt.	klucz imbusowy — 1 szt.	pasek zabezpieczający — 1 kpl.
zawias krzywy — 2 szt.	wkręt EURO 5 x 13 — 12 szt.	listwa "H" 1066mm — 1 szt.	wkręt 3,5 x 16 — 18 szt.	blaszka — 18 szt.
siłownik gazowy — 2 kpl.	podpórka półki — 4 szt.	Tulejka do uchwytu 3,5 x 40 — 6 szt.	prowadnice 250 — 2 kpl.	uchwyty szuflad (MDF) — 2 szt.
klej — 1 szt.				

L=[mm]

(PL) W przypadku reklamacji prosimy o podanie numeru uszkodzonego lub brakującego elementu, nazwę systemu, nazwę szafki oraz numeru paczki. **Np. System CHANELL, Szafa, paczka 1/2 nr. Elemetu 4**

(HU) Reklamáció esetén kérjük megadni a sérült vagy hiányzó elem számát, a rendszer elnevezését, a szekrény számát, valamint a csomag számát.**pl. CHANELL rendszer, TV felső szekrény, csomag 1/2, Elem száma 4**

(CZ) V případě reklamace uveďte číslo poškozené nebo chybějící součásti, název systému, název skříňky a název balíku. **Např. Systém CHANELL, Nástavec RTV, balík 1/2 č. Součástky 4**

(SK) V prípade reklamácie prosíme o uvedenie čísla poškodeného alebo chýbajúceho dielu, názov systému, názov skrine ako aj čísla balíka. **Napr. Systém CHANELL, Nadstavec TV stolíka, balík 1/2 č. Diel 4**

(RO) În caz de reclamaţie, vă rugăm să comunicaţi numărul elementului defect sau lipsă,denumirea sistemului, denumirea dulăpiorului îi numărul de pachet. **Nr. crt. Sistem CHANELL, Corp superior RTV, pachet 1/2 nr. Elementului 4**

(RU) В случае рекламаций предъявите, пожалуйста, номер поврежденной или отсутствующей детали, название системы, название шкафа и номер упаковки. **Например: Система CHANELL, Надставка тумбы под телевизор, упаковка 1/2 номер детали 4**

(BY) В случай на рекламация е необходимо да ни съобщите номера на повредения или липсващ елемент,наименованието на системата, наименованието на шкафчето и номера на пакета. **Например: Система CHANELL, Надстройка за телевизор, пакет 1/2 №**

PL KARTA GWARANCYJNA

Mebel .....

Data zakupu .....

Produkty wykonane są według najnowszych technologii, a wykorzystanie sprawdzonych na rynku materiałów pozwala na wieloletnie i prawidłowe użytkowanie.
1. Producent zapewnia Kupującemu wysoką jakość i prawidłowe funkcjonowanie mebli pod warunkiem prawidłowego ich zmontowania według załączonej instrukcji montażu i prawidłowego ich ustawienia.
2. Producent udziela 12-miesięcznej gwarancji na swoje wyroby liczące od daty wydania mebli Kupującemu potwierdzonej pieczęcią sklepu i podpisem sprzedawcy.
3. Podstawą do rozpatrzenia gwarancji jest dokument zakupu mebla oraz instrukcja montażu z zaznaczonym elementem do naprawy.
4. W celu dokonania naprawy gwarancyjnej należy element dostarczyć do punktu sprzedaży.
5. Sprzedający jest zobowiązany do wydania Kupującemu mebla w opakowaniu fabrycznym oraz do sprawdzenia zgodności wydawanego produktu z zamówieniami dokumentem sprzedaży.Na życzenie Kupującego sprzedający jest zobowiązany do sprawdzenia jakości i kompletności mebla.
6. Gwarancja traci ważność przy niedostosowaniu się do instrukcji montażu lub przy własnych przeróbkach oraz przy uszkodzeniach powstałych w wyniku niewłaściwego transportu, przenoszeniu mebli i niewłaściwym użytkowaniem.
7. Gwarancja na sprzedany towar nie wyłącza, nie ogranicza ani nie zawiesza uprawnień Kupującego wynikających z niezgodności towaru z umową.

.....
podpis Kupującego

.....
podpis i pieczęć sprzedawcy

RO FIŞA DE GARANŢIE

Mobilierul .....

Data vânzării .....

Produsele sunt realizate conform celei mai noi tehnologii ,iar folosirea materialelor probate pe piaţă permite utilizarea corectă a acestora pe o perioadă îndelungată de timp.
1. Producătorul asigură Cumpărătorului o calitate deosebită ţi o funcţionare corectă a mobilierului cu condiţia ca montajul să fie efectuat conform instrucţiunilor de montaj ataşate ţi cu condiţia folosirii lui corecte.
2. Producătorul acordă o garanţie de 12 luni pentru produsele sale începând de la data livrării mobilierului Cumpărătorului, garanţie însoţită de ştampila magazinului şi semnatura vânzătorului.
3. Condiţia de examinare a garanţiei o reprezintă documentul de achiziţionare al mobilierului împreună cu instrucţiunea de montaj având elementul de reparat, marcat.
4. În vederea reparaţiei pe perioada de garanţie, elementul trebuie adus la punctul de achiziţionare.
5. Vânzătorul este obligat să predea Cumpărătorului mobilierul în ambalajul de fabricaţie ţi să verifice conformitatea produsului cu comanda ţi cu documentul de achiziţionare. La cererea Cumpărătorului, vânzătorul este obligat să verifice calitatea ţi dotarea completă a mobilierului.
6. Garanţia îţi pierde valabilitatea în cazul neadaptării la instrucţiunile de montaj sau în cazul prelucrărior personale ţi, în cazul deteriorărilor apărute în urma transportului neadecvat, al manipulării mobilierului ţi în cazul folosirii acestuia în mod incorect.
7. Garanţia pentru marfa vândută nu exclude, nu limitează ţi nici nu suspendă drepturile Cumpărătorului ce decurg din neconformitatea mărfii cu contractul încheiat.

.....
semnătura Cumpărătorului

.....
semnătura ţi ştampila vânzătorului

CONSERVARE ŞI FOLOSINŢĂ

Producătorul informează referitor la necesitatea efectuării de către beneficiar a controlului periodic privind starea îmbinărilor excentrice (verificarea reziste-nţei ţi a stabilităţii construcţiei) ţi controlul periodic privind fixarea balamalelor aruncătoare (verificarea rezistenţei uliţei).

HU GARANCIA JEGY

Bútor .....

Vásárlás ideje .....

A termékek a legkorszerűbb technológiával készülnek, melyek a piacon bevált anyagok alkalmazásának köszönhetően sok éven keresztül megfelelően fognak szolgálni.
1. A gyártó garantálja Vevő számára a bútor kiváló minőséget és megfelelő működését, a bútorok összszerelési utasításnak megfelelő összszerelése és rendeltetésszerű használata feltételével.
2. A gyártó, a bútorknak a vevőnek való (a bolt pecsétjével és az eladó aláírásával igazolt) kiadásától számított, 12 hónapos garanciát nyújt termékeire.
3. A garancia elbírálásának alapja a bútor vásárlási bizonylata, valamint az összeszerelési útmutató a javítandó elemmel megjelölve.
4. A garanciális javításhoz az elemet az értékesítési helyre kell szállítani.
5. Az eladó köteles a bútort a Vevőnek gyári csomagolásban átadni és ellenőrzni a kiadott bútormak a megrendeléseknek és az eladási igénynek való megfelelősségét. A Vevő kívánságára az eladó köteles a bútor minőségét és komplett voltát ellenőrzni.
6. A garancia érvényét veszti abban az esetben, ha az összeszerelési utasítás nem kerül betartásra,ha a bútor módosításra került, vagy ha a nem megfelelő szállítás, mozgatás, vagy használat révén a bútor megsérül.
7. Az értékesített árúra adott garancia nem zárja ki, nem korlátozza és nem függeszti fel a Vevőnek a szerződésnek nem megfelelő árúval kapcsolatos jogait.

.....
az eladó aláírása és pecsétje

A Vevő aláírása

KARBANTARTÁSA ÉS ÜZEMELTETÉSE

A gyártó figyelmezteti a felhasználót az excentrikus kötések (a szerkezet tartósságának és stabilitásának), valamint a süllyesztett zsanerek rögzítése (az ajtó felfüggesztése) átlapolának időszakos ellenőrzésének szükségességére.

CZ ZÁRUČNÍ LIST

Nábytek .....

Datum nákupu .....

Výrobky jsou vyrobené podle nejnovějších technologií, a využití materiálů prověřených trhem umožňuje mnoholeté a správné používání.
1. Výrobce zaručuje Zákazníkovi vysokou kvalitu a správné fungování nábytku pod podmínkou, že nábytek bude sestaven podle přiloženého návodu k montáži a bude správně instalován.
2. Výrobce na svoje výrobky poskytuje 12-ti měsíční záruku, která platí od data vydání nábytku Kupujícímu potvrzeného razítkem obchodu a podpisem prodejce.
3. Podmínkou pro uplatnění záruky je doklad o koupi nábytku a návod k montáži s označenou součástí k opravě.
4. Aby mohla být uskutečněna záruční oprava, je třeba dončit součást na místo koupě.
5. Prodejce je povinen vydat Kupujícímu nábytek v originálním obalu a zkontrolovat, jestli vydaný výrobek souhlasí s objednávkou a dokladem o koupi. Na žádost Kupujícího je prodejce povinen zkontrolovat kvalitu a kompletnost nábytku.
6. Záruka zanká, pokud se Kupující nebude řídit návodem k montáži, v případě vlastních oprav či v případě poškození vzniklých během nevhodné přepravy, stěhování a nevhodným používáním.
7. Záruka na prodané zboží nevylučuje, neomezuje ani nepozastavuje práva Zákazníka, která vyplývají z neshody zboží se smlouvou.

.....
podpis Kupujícího

.....
podpis a razítko prodejce.

ÚDRŽBA A POUŽÍVÁNÍ

Výrobce informuje, že nutné, aby uživatel prováděl pravidelnou kontrolu stavu excentrických spojů (kontrolá pevnosti a stability konstrukce) a stavu upevnění miskových závěsů (kontrolá pevnosti dvířního závěsů).

SK ZÁRUČNÝ LIST

Kus nábytku.....

Dátum nákupu .....

Výrobky sú vyrobené podľa najnovších technológií, a použitie trhom overených materiálov zaručuje mnohoročné a bezporuchové používanie.
1. Výrobca Kupujúcemu zaručuje vysoką kvalitu a bezchybné fungovanie nábytku pod podmienkou, že bolo namontované podľa pripojených montážnych pokynov a bol správne umiestnený.
2. Výrobca dáva na svoje výrobky 12 mesačnú záruku, záručná lehota sa počíta od dátumu vydania nábytku Kupujúcemu, ktoré je potvrdené pečiatkou obchodu a podpisom predajcu.
3. Záruka sa posudzuje na základe dokladu/potvrdenia nákupu nábytku ako aj montážnych pokynov so zaznačeným dielom na opravu.
4. Aby mohla byť záručná oprava realizovaná je potrebné dončit diel na opravu do predajného miesta.
5. Predajca musí Kupujúcemu vydať nábytok v továrenskom balení a skontrolovať, či sa vydaný výrobok zhoduje s objednávkou a dokladom/potvrdením nákupu. Ak si to Kupujúci praje, predajca má povinnosť skontrolovať kvalitu nábytku, ako aj overiť, či sú v balení všetky diely.
6. Záruka na nábytok sa tratí v prípade ak sa montáž nevykonáva v súlade s montážnymi pokynmi, na nábytku sú vykonané vlastné zmeny, v prípade škôd ktoré vznikli následkom nesprávnej prepravy, prenášania nábytku ako aj následkom nesprávneho používania.
7. Záruka na zakúpený tovar nevylučuje, neobmedzuje a ani nepozastavuje právo Kupujúce odstúpiť od zmluvy na základe nesúladu medzi tovarom a zmluvou.

.....
podpis Kupujúceho

.....
podpis a pečiatka predajcu.ako prodejc

POUŽÍVANIE A ÚDRŽBA

Výrobca informuje, že užívateľ musí vykonávať pravidelné kontroly, a to kontrolovať stav spojov (kontrolá pevnosti a stability konštrukcie) ako aj kontrolovať stav pripevnenia puzdrových závesov (kontrolá pevnosti zavesenia dverí).

RU ГАРАНТИЙНЫЙ ТАЛОН

Мебель .....

Дата покупки .....

Продукты произведены по самым новым технологиям, а использование проверенных на рынке материалов допускает многолетнее и правильное использование продуктов.
1. Производитель гарантирует покупателю высокое качество и правильное функционирование мебели при условии, что она будет собрана по прикрепленной инструкции сборки и правильно установлена.
2. Производитель предоставляет 12-месячную гарантию на свои продукты от даты выдачи мебели покупателю, подтвержденной печатью магазина и подписью продавца.
3. Основанием для оказания гарантийных услуг являются документы, подтверждающие покупку мебели и инструкция по сборке с отмеченным элементом, нуждающимся в ремонте.
4. Для гарантийного ремонта необходимо доставить деталь в точку продажи.
5. Продавец обязан выдать покупателю мебель в фабричной упаковке и проверить соответствие выдаваемого продукта с заказом и документом, подтверждающим продажу. По желанию покупателя продавец обязан проверить качество и полноту комплекта мебели.
6. Гарантия не действует при невыполнении требований инструкции по установке или при самостоятельной переделке изделий, а также при повреждениях, появившихся в результате неправильной транспортировки, переноса и использования мебели.
7. Гарантия на проданный товар не лишает, не ограничивает и не отменяет временно права покупателя, возникающих в результате несоответствия товара с договором.

.....
подпись покупателя

.....
подпись и печать продавца

УХОД И ХРАНЕНИЕ

Производитель информирует о необходимости проведения пользователем периодических проверок состояния эксцентриковых соединений (проверки прочности и устойчивости конструкций) и состояния закрепления петель коробок (проверки прочности навески дверей).

BY МЕБЕЛ ГАРАНЦИОННА КАРТА

Мебел .....

Дата на покупката .....

Продуктите на са изработени в съответствие с най-новите технологии, а използването на доказали качеството си материали ги прави трайни и годни за използване дълги години.
1. Производителят гарантира на купувача високо качество и правилно функциониране на мебелите, при условие че те са правилно сглобени в съответствие с приложената инструкция за монтаж и правилно поставяне.
2. Производителят предоставя 12-месечна гаранция за своите продукти, считано от датата на получаване на мебелите от купувача, която се удостоверява с печата на магазина и подписа на продавача.
3. Основа за разглеждане на гаранцията е документът за закупуване на мебелите и инструкцията за монтаж с означение на избрания елемент, който трябва да бъде ремонтиран.
4. За извършване на гаранционен ремонт, елементът трябва да се достави в пункта на продажба.
5. Продавачът е длъжен да предаде мебелите на купувача във фабрична опаковка, както и да провери съответствието на продукта с поръчката и документите за продажба. По желание на купувача продавачът е длъжен да провери качеството на окомплектоването на мебелите.
6. Гаранцията не отпада до случаи, когато мебелите се монтират без да се спазват инструкциите за монтаж, правят се промени в тях от страна на купувача, или са причинени повреди поради неправилно транспортиране, преместване и използване.
7. Гаранцията за продадената стока не изключва, не ограничава и не анулира правата на купувача, произтичащи от несъответствие на стоката с договора.

.....
Подпис на купувача

.....
подпис и печат на продавача

ПОДДРЪЖКА И ИЗПОЛЗВАНЕ

Производителят информира за необходимостта потребителят да извършва периодични проверки на ексцентричните връзки (проверка на якост и устойчивост) и закрепването на пантите (проверка на здравината на окачването на вратата).

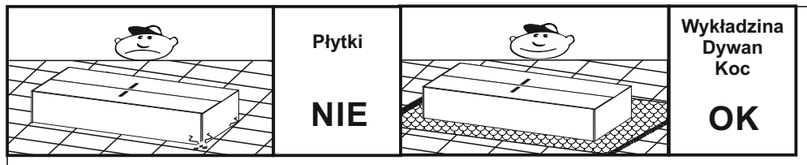

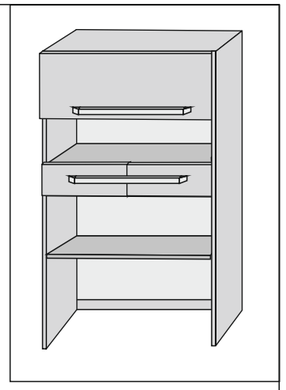

1

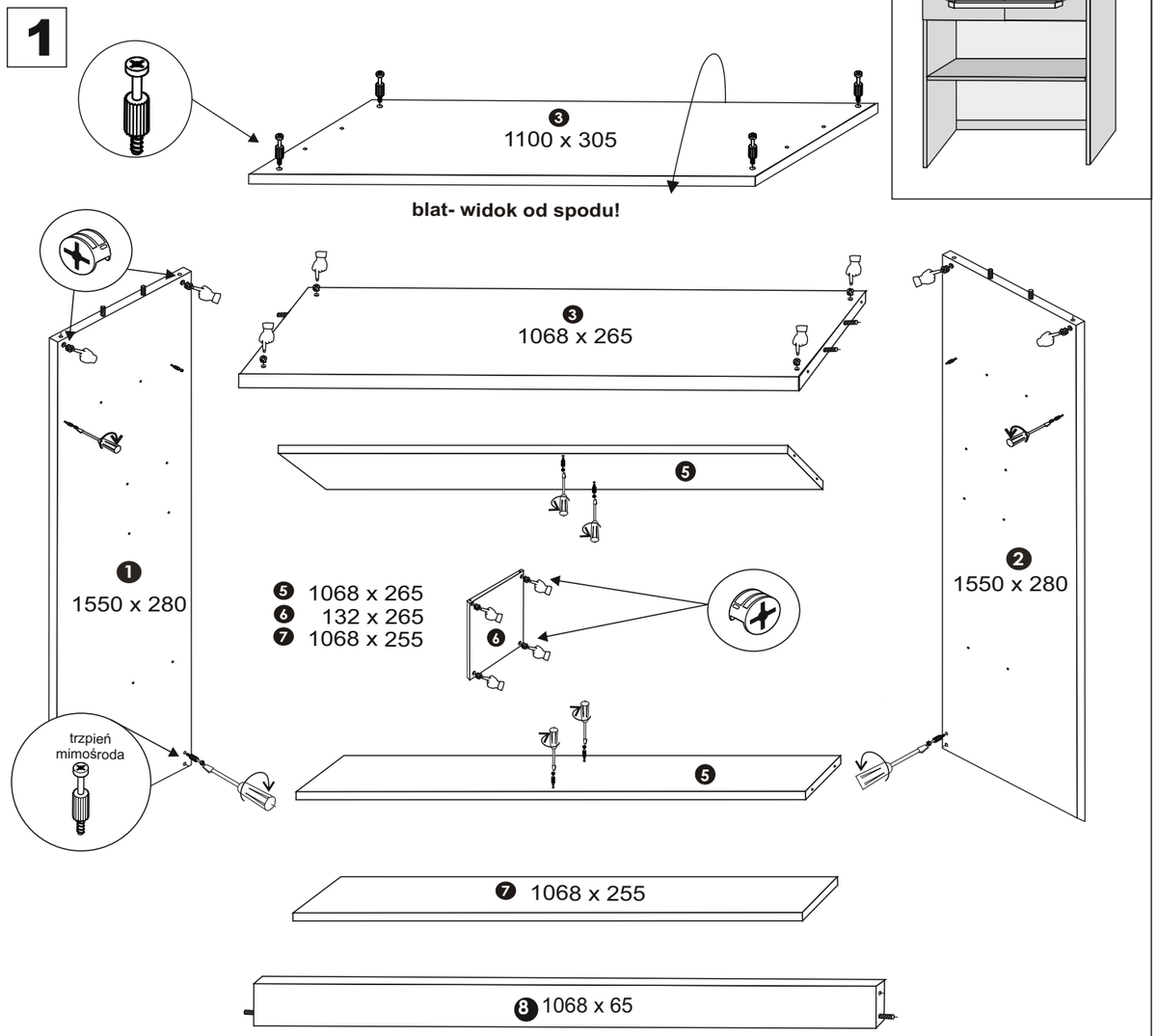

2

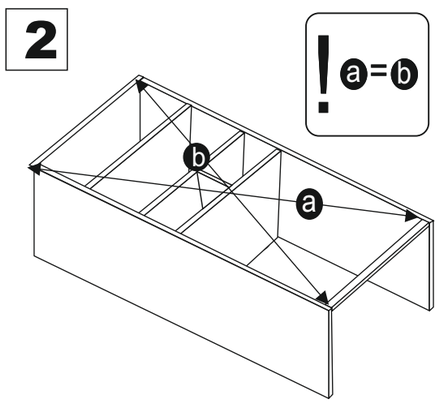

3

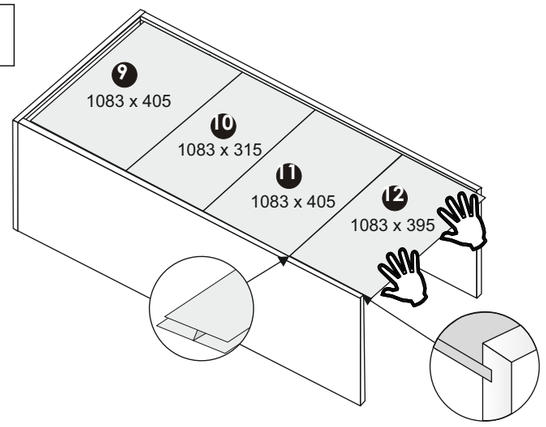

4

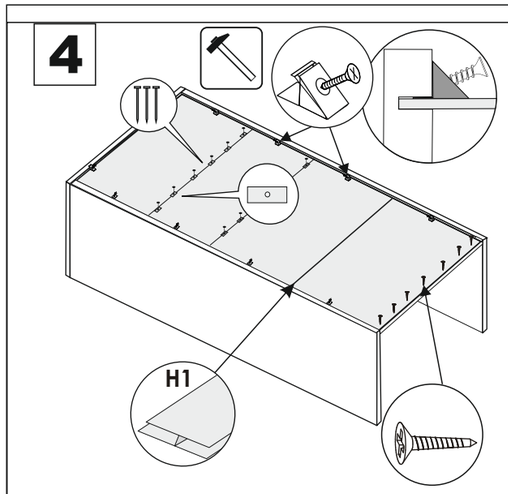

5

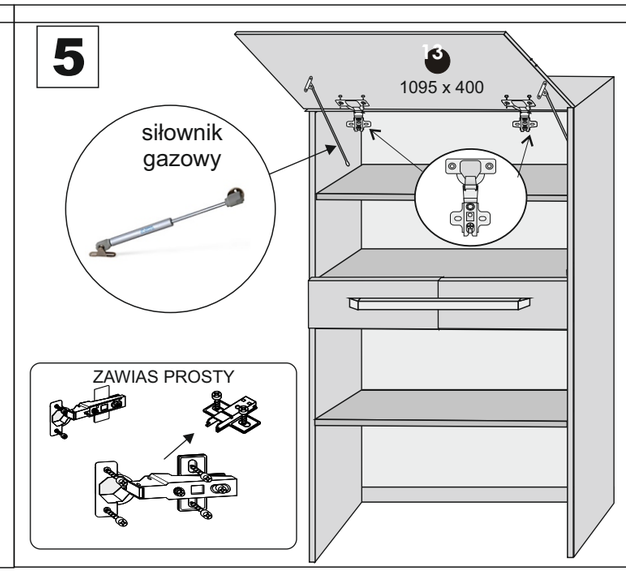

6

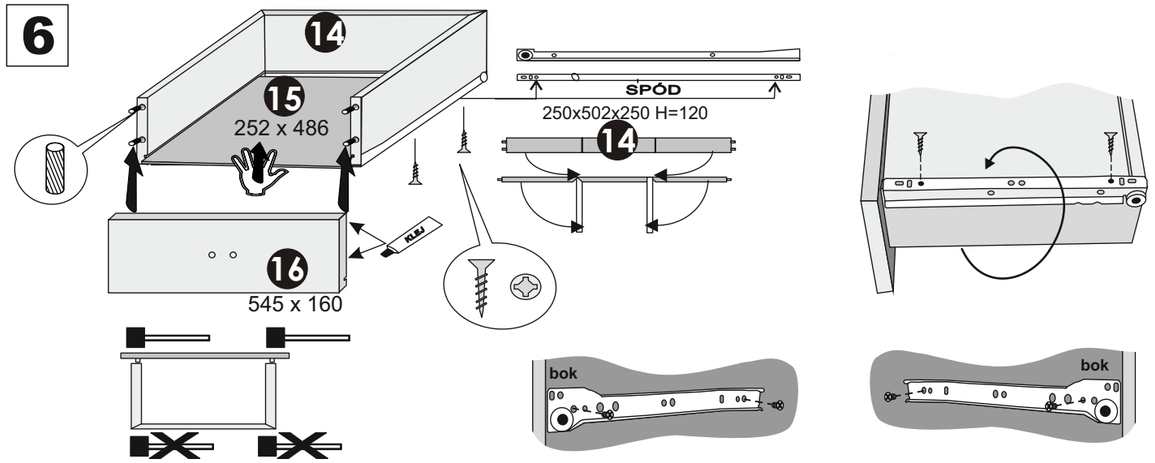

7

REGULACJA DRZWI (FRONTÓW)

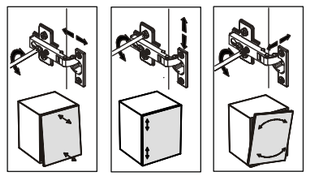

8

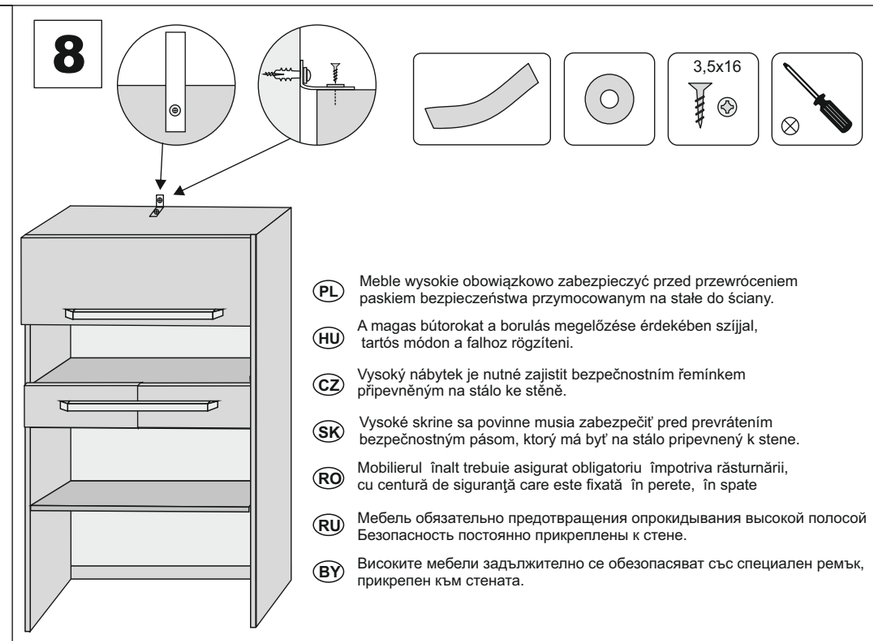

PL Meble wysokie obowiązkowo zabezpieczyć przed przewróceniem paskiem bezpieczeństwa przymocowanym na stałe do ściany.

HU A magas bútorokat a borulás megelőzése érdekében szíjjal, tartós módon a falhoz rögzíteni.

CZ Vysoký nábytek je nutné zajistit bezpečnostním řemínkem připevněným na stálo ke stěně.

SK Vysoké skrine sa povinne musia zabezpečiť pred prevrátením bezpečnostným pásom, ktorý má byť na stálo pripevnený k stene.

RO Mobilierul înalt trebuie asigurat obligatoriu împotriva răsturnării, cu centură de siguranţă care este fixată în perete, în spate

RU Мебель обязательно предотвращения опрокидывания высокой полосой Безопасность постоянно прикреплены к стене.

BY Високите мебели задължително се обезопасяват със специален ремък, прикрепен към стената.