7

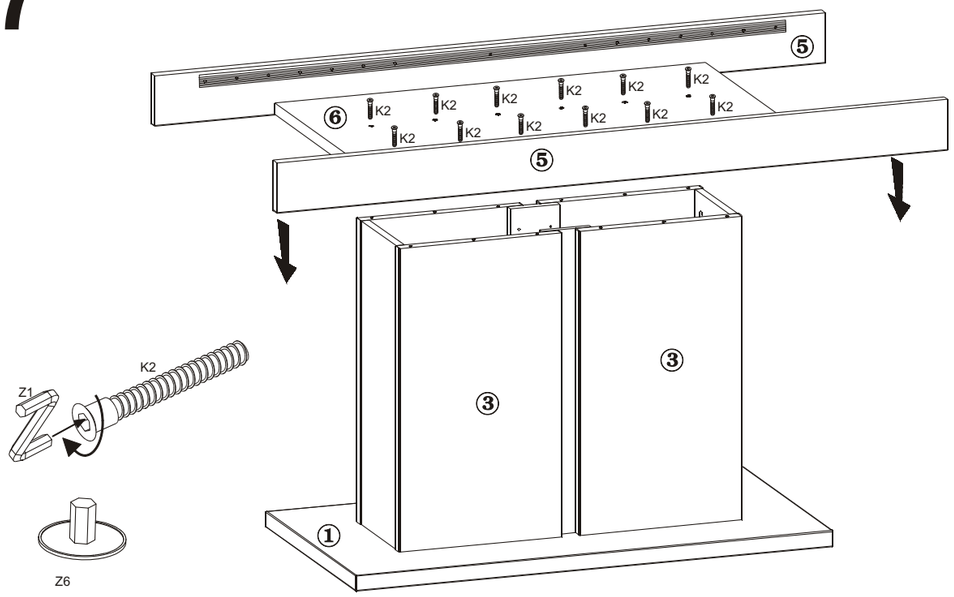

8

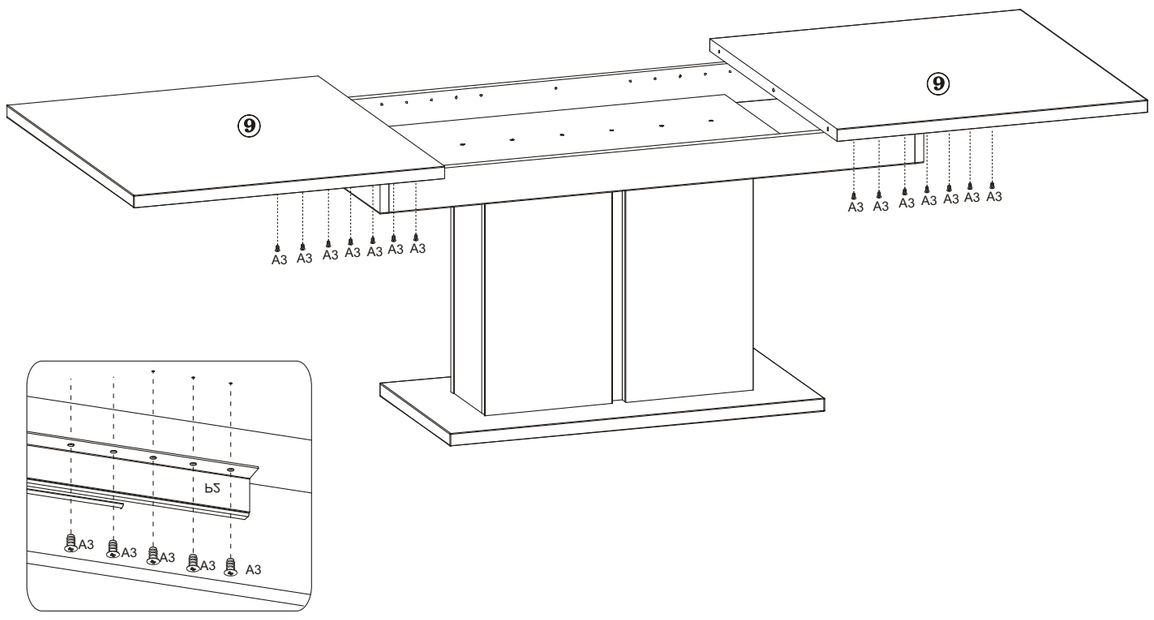

IM13

- PL Instrukcja montażu
- D Montageanleitung
- GB Assembly instructions
- ES Instrucciones de instalación
- FR Instructions de montage
- CZ Montá ní návod
- UA ІнструкцІЯ монтажу
- HU Összeszerelési útmutató
- SK Montá ny návod
- RU Инструкции по монтажу
- IT Istruzioni di montaggio
- RO Instructiuni de asamblare
- TR Montaj talimati
- NL Handleiding voor de montage

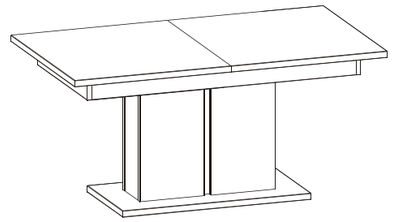

1600-200x900x765

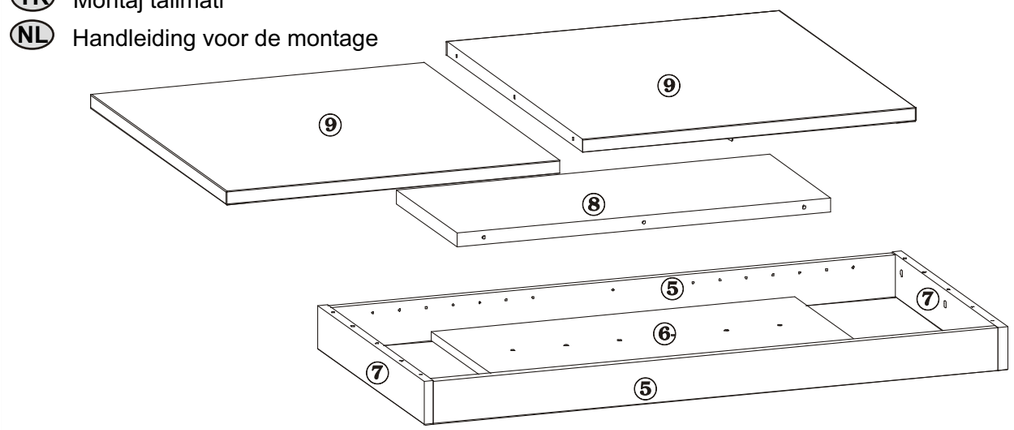

9	900x800
8	900x400
7	701x101
6	870x656
5	1354x100
4	596x100
3	596x310
2	596x194
1	900x500

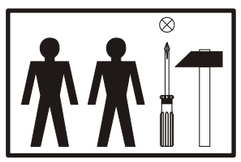

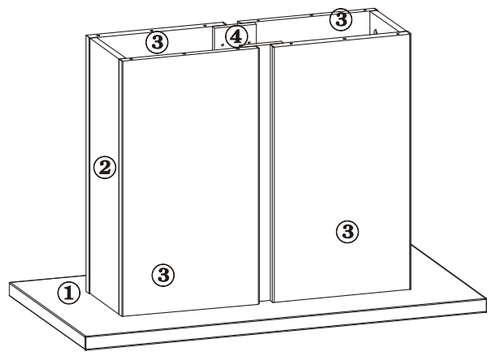

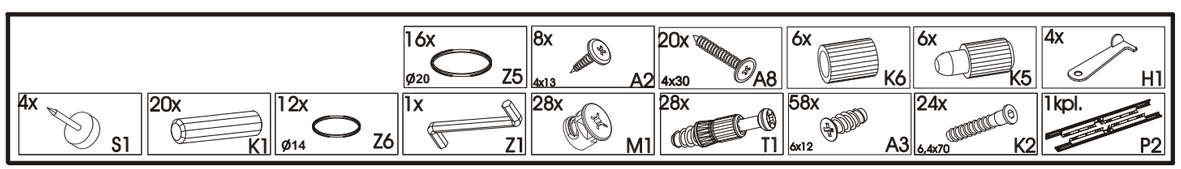

1

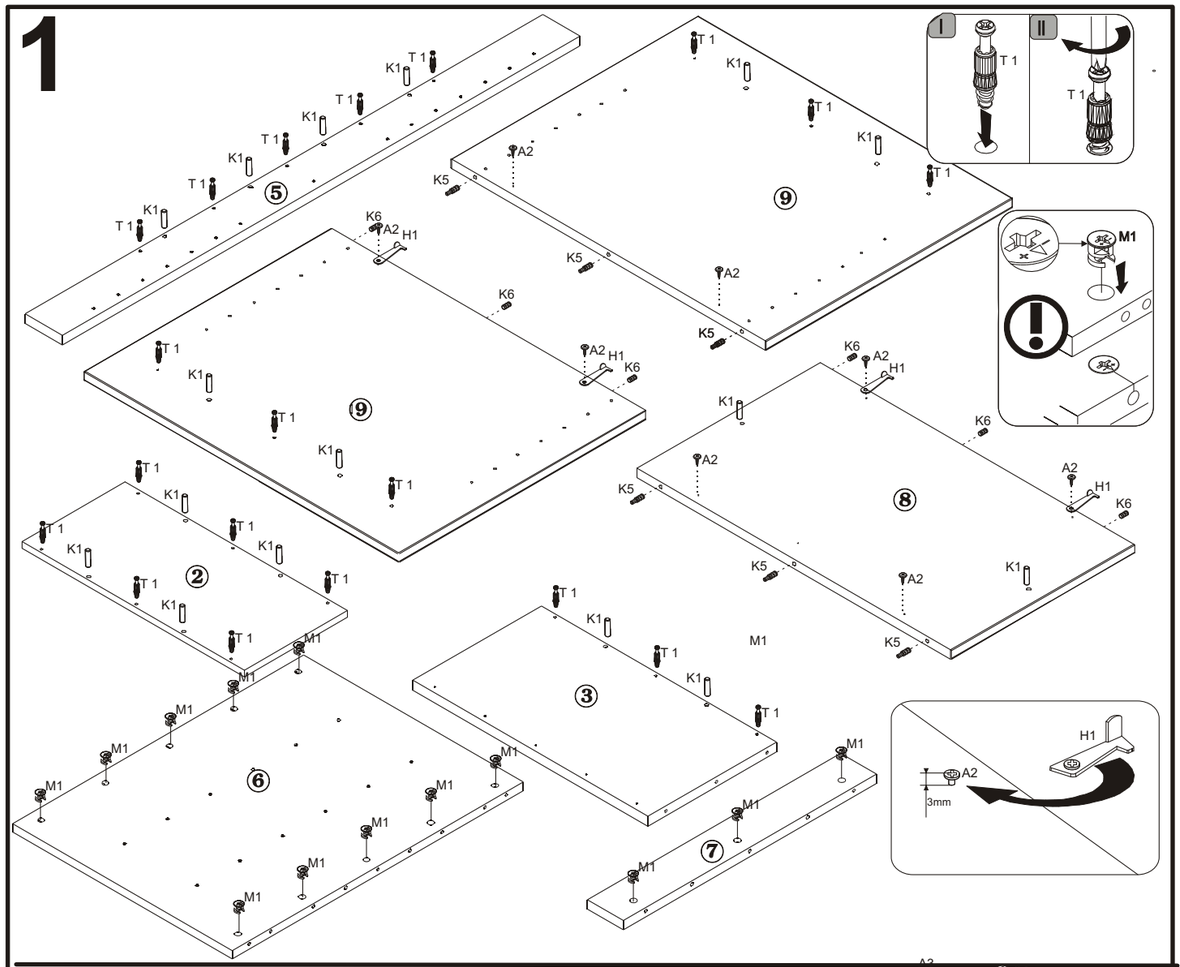
⑤
⑨
⑨
②
⑧
③
⑥
⑦
T 1
K1
K5
K6
A2
H1
M1
3mm
I
II

2

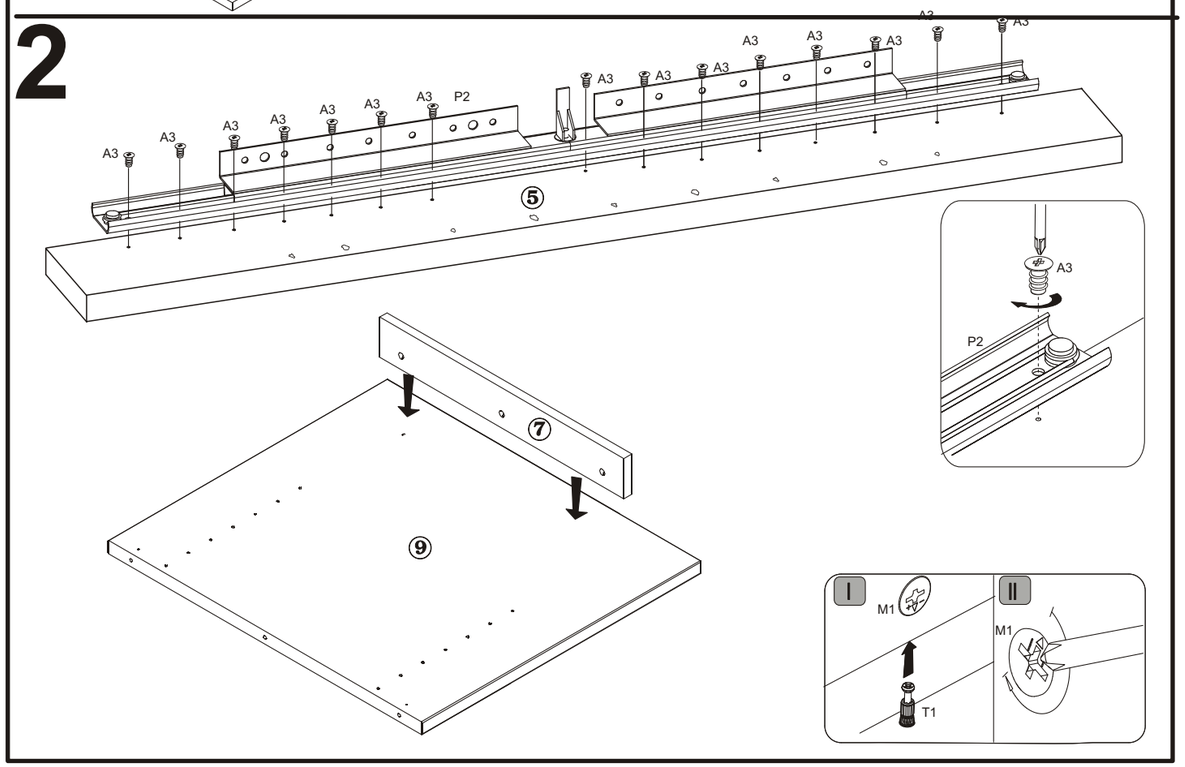
⑤
⑦
⑨
A3
P2
I
II
M1
T1

3

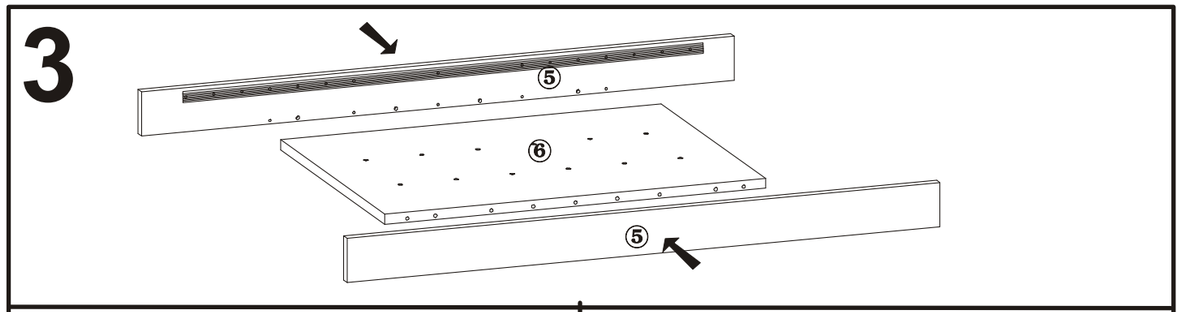
⑤
⑥
⑤

4

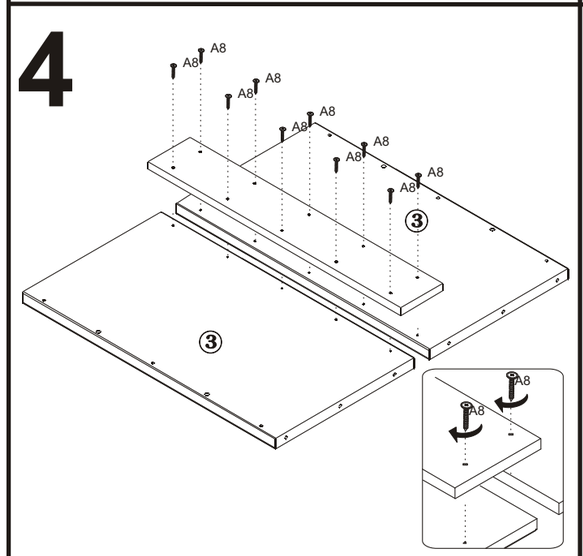
A8
③
③

5

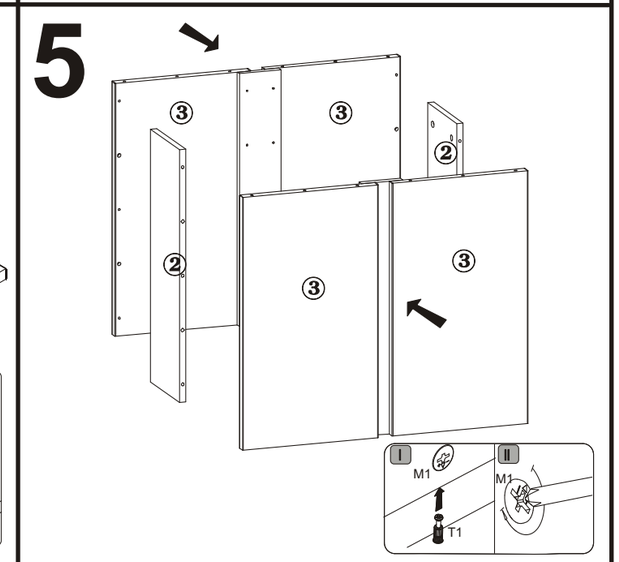
③
②
I
II
M1
T1

6

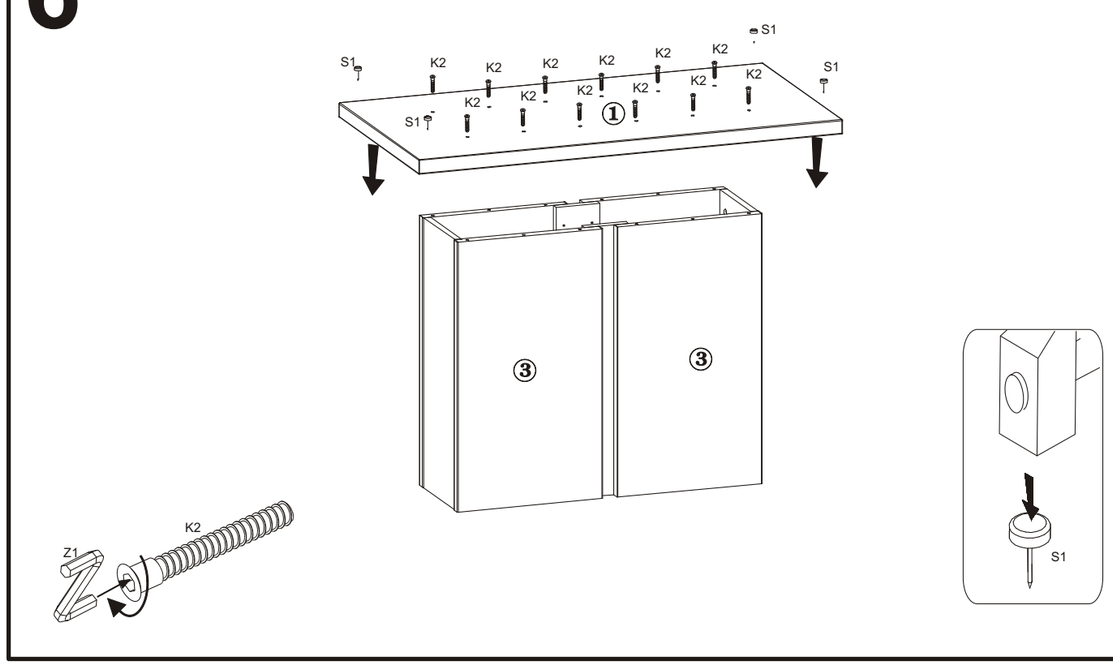
S1
K2
①
③
③
Z1