Adam meble

INSTRUKCJA MONTAŻU
ASSEMBLY INSTRUCTION

Do montażu potrzebne są :

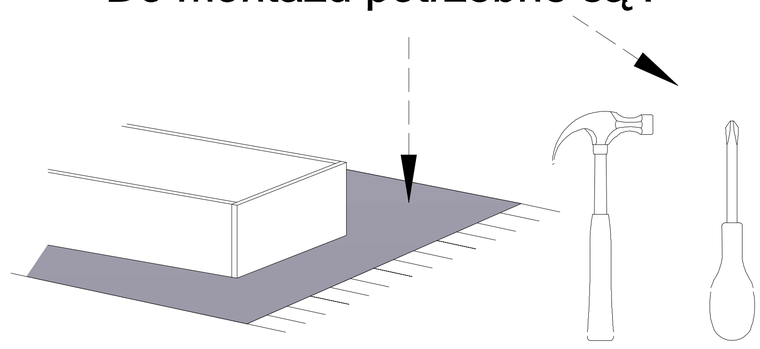

BA- K4

UWAGA !

W dniu zakupu mebli należy sprawdzić (najlepiej w sklepie) stan zakupionych mebli tzn.:
1.Czy towar jest zgodny z zamówieniem
2.Czy elementy nie są uszkodzone i czy ich ilość wraz z akcesoriami jest zgodna z poniższym wykazem

NIE UWZGLĘDNIA SIĘ ZGŁOSZEŃ REKLAMACYJNYCH OBEJMUJĄCYCH:

1.Uszkodzenia powstałe w wyniku niewłaściwego przewozu bądź przenoszenia mebli oraz złego montażu, jak równiez wynikłe po sprzedaży ze zdarzeń losowych i innych okoliczności.
2.Uszkodzenia powstałe w wyniku niewłasciwego użytkowania, przechowywania i konserwacji, jak również po stwierdzeniu napraw przez osobę nieupoważnioną.
3.Wady i uszkodzenia w nastepstwie których obniżono cenę wyrobu.

ZASADY UZYTKOWANIA MEBLI:

1.Meble powinny być użytkowane zgodnie z ich konstrukcją i przeznaczeniem.
2.Meble powinny być przechowywane i używane w odpowiednich warunkach tj. mie należy dopuszczać do nadmiernego przegrzewania (przesuszenia), unikać wilgoci (zamoczenia, przemarzania).
3.Meble powinny być używane w pomieszczeniach suchych i zabiezpieczonych przed szkodliwymi wpływami atmosferycznymi oraz bezpośrednim działaniem promieni słonecznych.
4.Mebli nie należy ustawiać w odległości mniejszej jak 1 metr od czynnych grzejników.

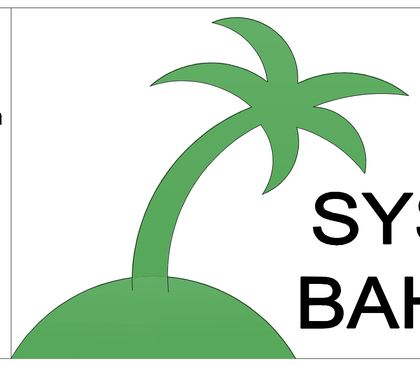

SYSTEM BAHAMA

Wykaz	Wymiar (mm)	Ilość
A	1380x380x18	2
B	1030x380x18	2
C	1380x65x18	2
D	937x65x18	2
E1	218x376x18	3
E2	794x376x18	1
F1	1343x376x18	1
F2	461x376x18	1
F3	864x376x18	1
G	621x183x18	2
H	591x120x18	2
J	330x120x18	4
K	744x413x18	3
L	589x353x4	4
M	1366x238x4	1
N	1366x407x4	2

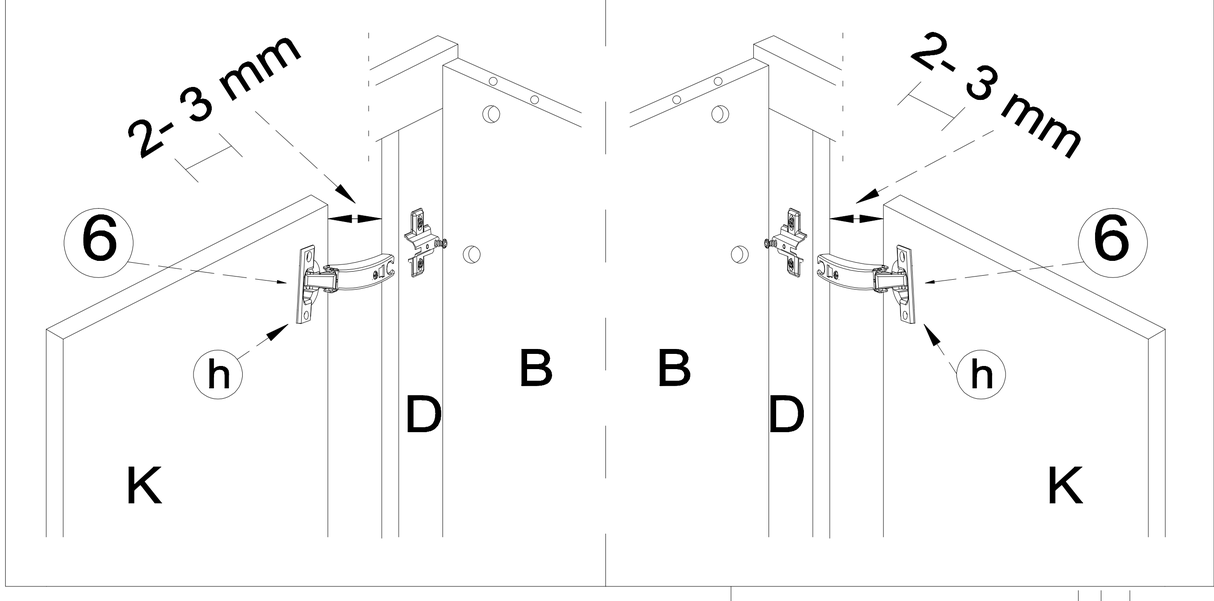

Łączenie zawiasów.

Regulacja drzwi.

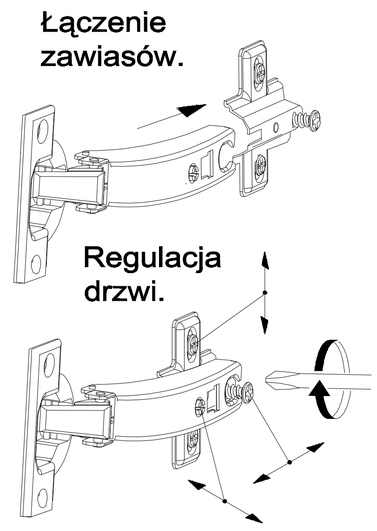

Montaż stopki w dnie bryły.

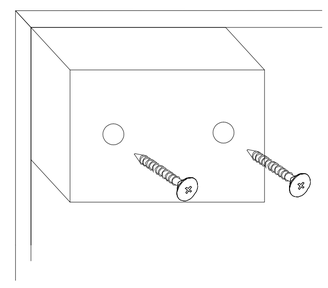

Łączenie HDF, przy ewentualnym podziale.

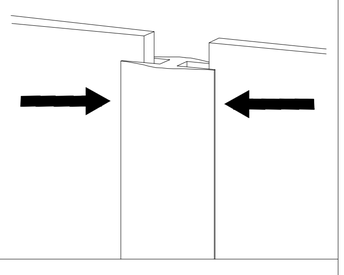

a	b	c	d	e	f	g	o	p	s	t
x 10	x 5	x 32	x 18	x 28	x 6	x 12			x 6	
x 8	x 32	x 1	x 2	x 34	x 4	x 60	x 2		x 12	
j	k	l	m	n	h	i		r	w	z

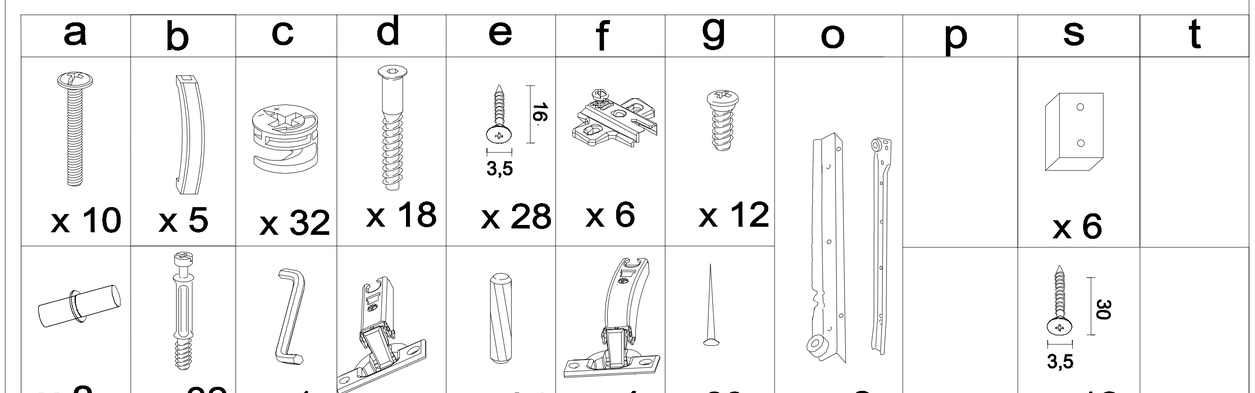

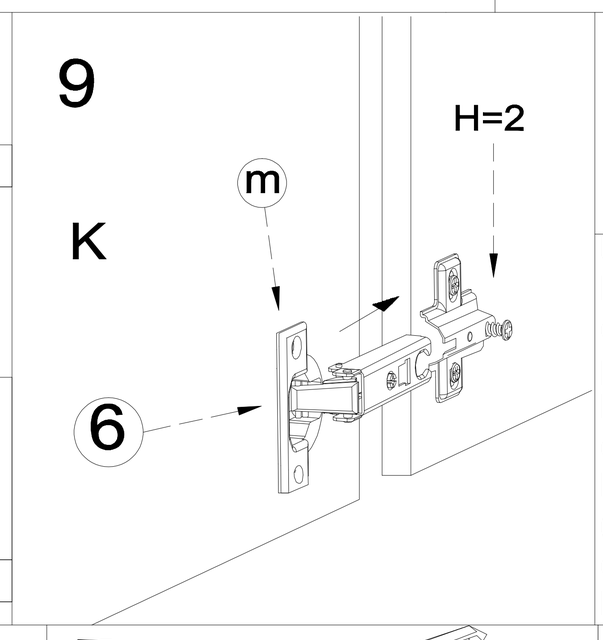

UWAGA !
Montujemy akcesoria tzn. nabijamy kołki drewniane, wkręcamy mimosrody itd. do poszczególnych elementów.
KROK 1: łączymy elementy E1, F1, dodajemy kolejno E2, B, A, F2, F3.
KROK 2: dodajemy listwy ozdobne (gorne i dolne- C, boczne- D) i obsadzamy drzwi oraz szuflady (str.1)
KROK 3: przybijamy plecy HDF (M,N)

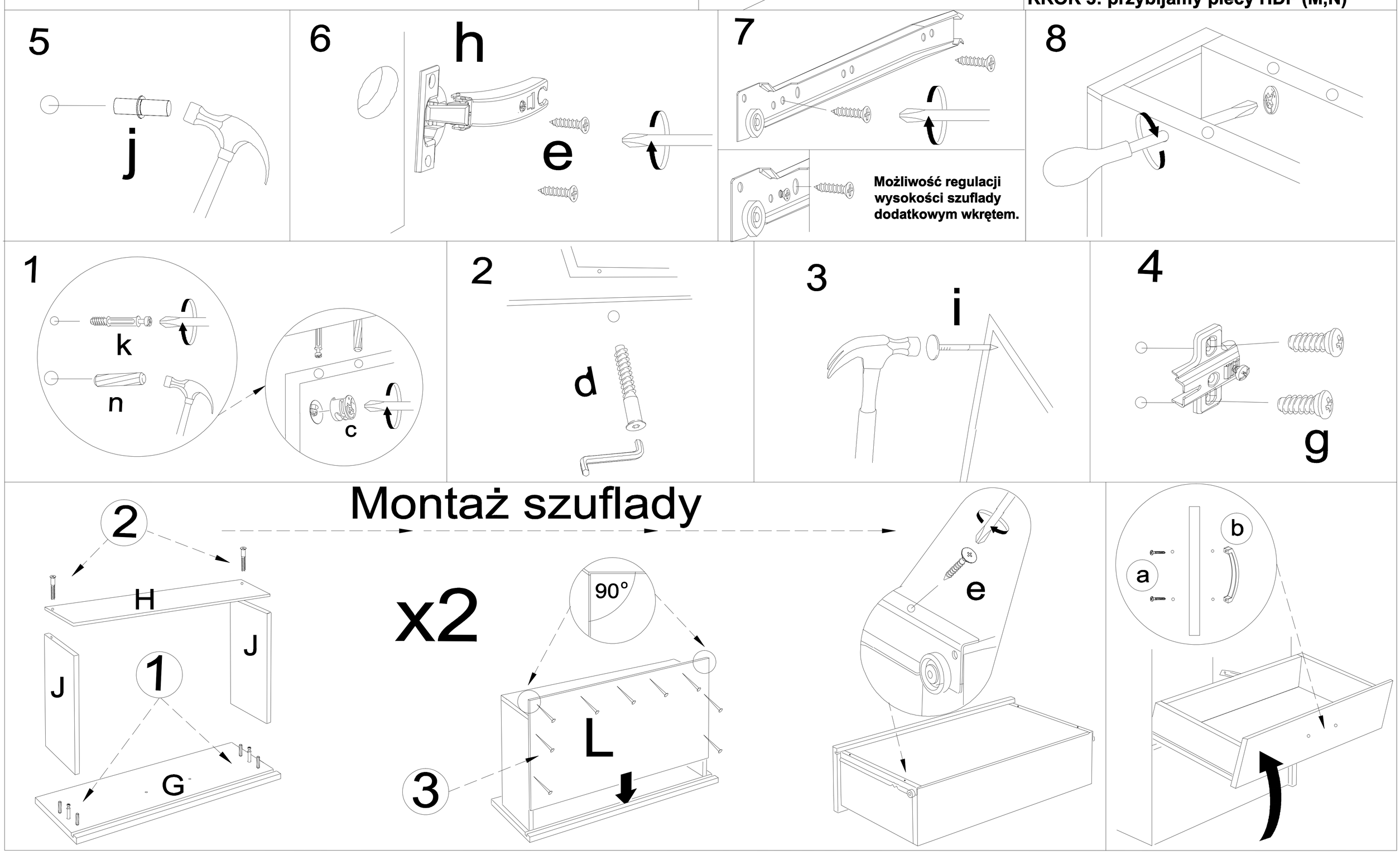

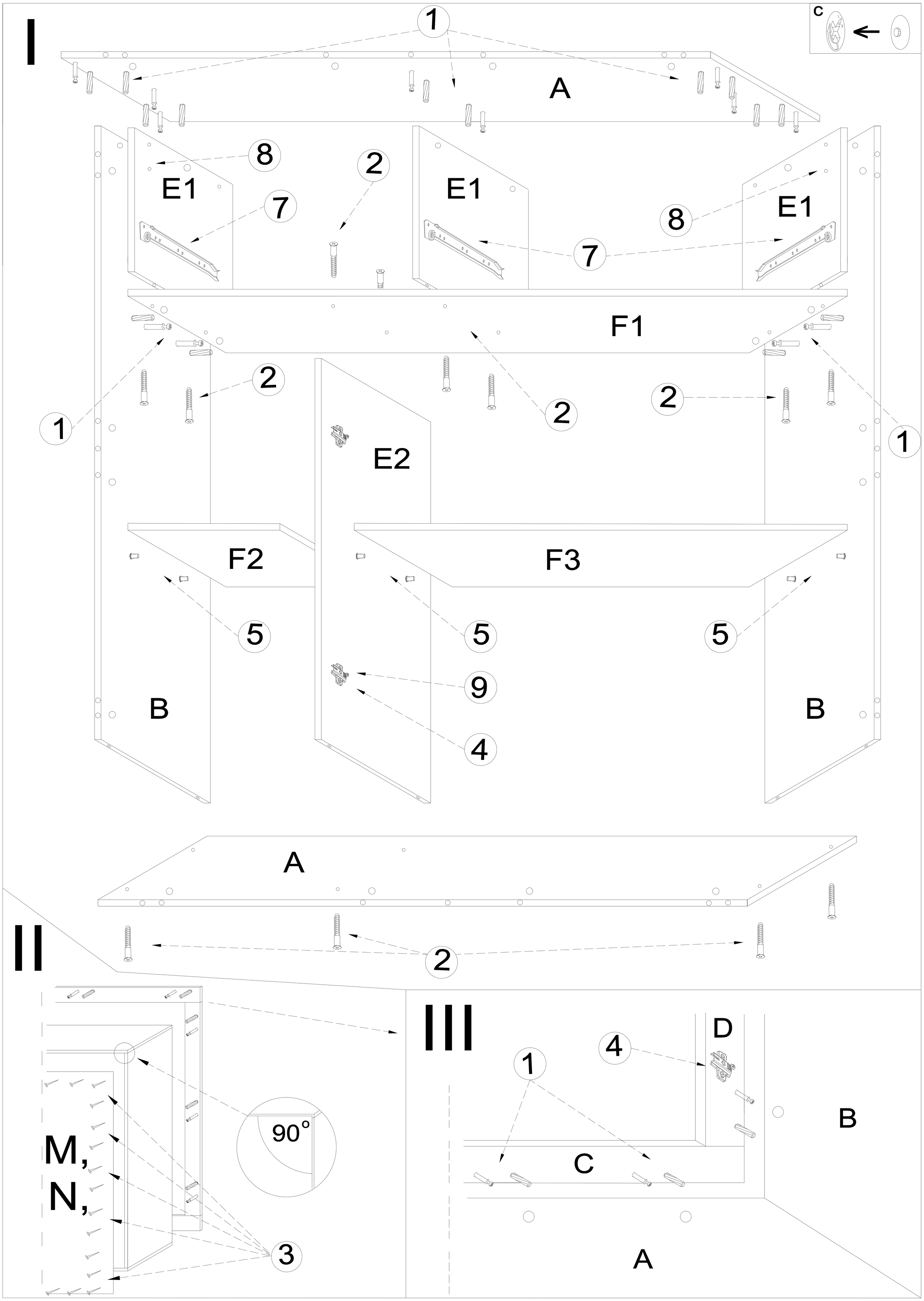
I
1
A
C
8
2
E1
7
E1
8
E1
7
F1
2
2
2
1
1
E2
F2
F3
5
5
5
9
B
B
4
A
II
2
III
M,
N,
90°
3
D
4
1
B
C
A