INSTRUKCJA MONTAŻU VANMAR

VANMAR SP.ZO.O.SP.K.
32-434 Skomielna Biała 565
tel./fax (018) 268 74 42
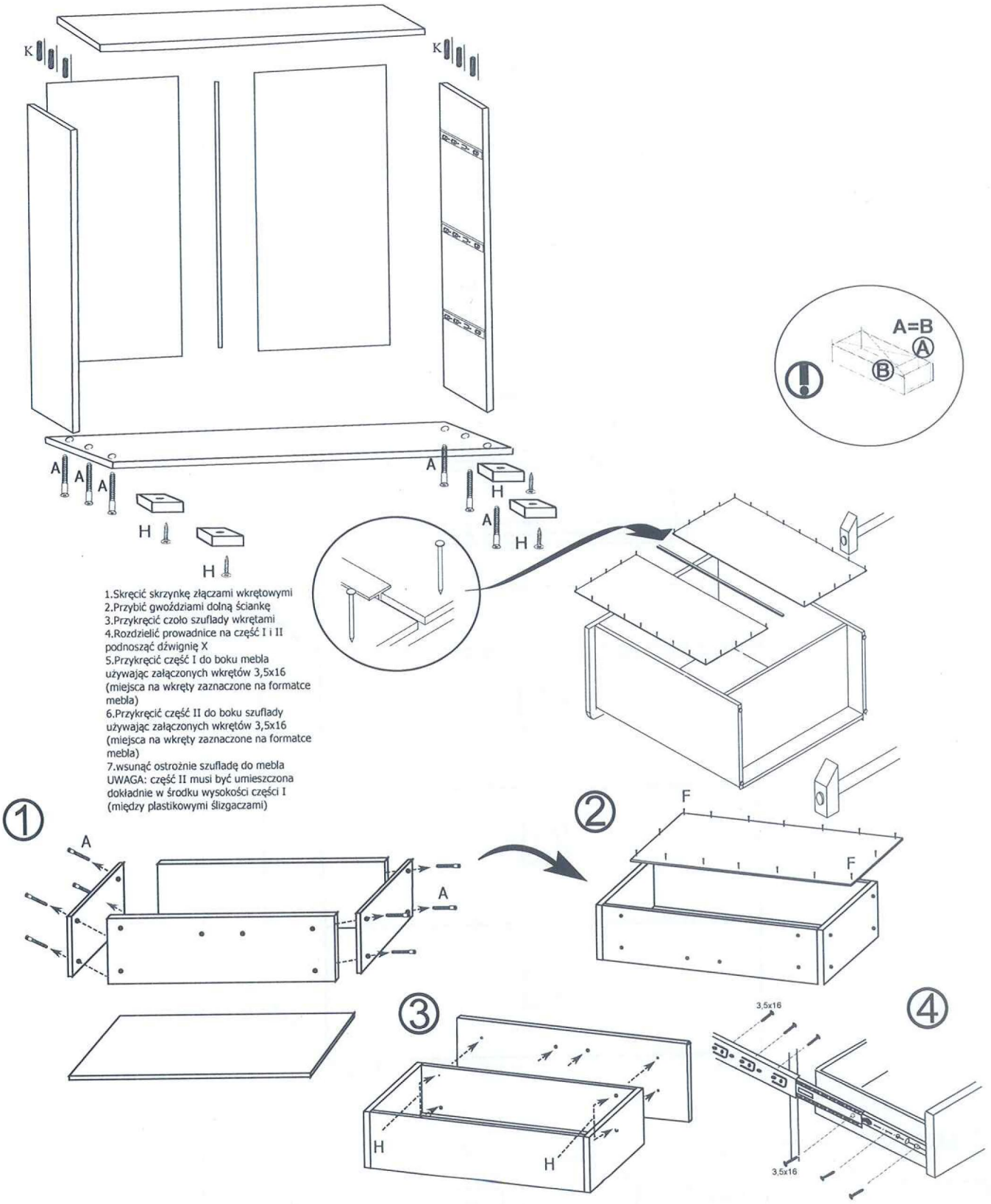
BABY BEST 05,06 komoda - PRODUKT POLSKI